SEMI-MONTHLY SAN MIN JOURNAL

Vol. 1. No. 5. Nov. 1st, 1928

中華民國十七年十一月一日出版

中華郵政特准掛號認為新聞紙類

第一卷 第五期

三民半月刊

創刊號目錄

總理遺像及遺囑
插畫 (一)曙光之尋求 (二)打倒帝國主義
發刊辭
對於中德新協定應有之認識和推測 張惠周
文化
蟄廬譯屑
民生主義產生的背景 龐善守
蟄廬雜記
中國國民革命與農業問題 王聰之
爭與讓
實現「耕者要有其田」的方法 龐善守
帝國主義的分析 梅發
國民黨與黨員 張楚珩
全民共享的藝術 周維善
偶題
孫中山主義與馬克思主義之比較觀 王賜餘

三民半月刊

第一卷 ◁目錄▷ 第二期

總理遺像及遺囑
銘語
插畫 中國的現狀
移民與今日國民生計 王聰之
平均地權節制資本與俄國土地企業國有化之比較 天民
詩「無題」 秋影
實現「耕者要有其田」的方法(續) 龐善守
中國歷年華商紗廠比較
現代世界農業與重要農產品在國際上的貿易 劉菀
貧民之窟的北平
我國無線電交通之計畫 王芝軒
孫中山主義與馬克思主義之比較觀(續) 王賜餘
亡國淚 劉盤叟

三民半月刊

第一卷 ◁目錄▷ 第三期

總理遺像及遺囑
銘語
插畫
主義與政策 欲樵
蟄廬雜誌
人
人和人
馬克斯唯物史觀之批評 T. C.
政治觀念
實現「耕者要有其田」的方法(二續) 龐善守
訓政雜論
現代世界農業與重要農產品在國際上的貿易 劉菀
三民主義下之師範教育新計劃 振華
我國無線電交通之計劃(續) 王芝軒
我們今後應有之努力 陳嘉祐
夢
國際托拉司之競爭 李天民譯
北方武裝同志們向西北方去
哀歌
蘆潭

三民半月刊

第一卷 ◁目錄▷ 第四期

總理遺像及遺囑
銘語
插畫
民族主義與國家主義的研究 諶明
赤俄無產階級專政之眞相 天民
實現「耕者要有其田」的方法(三續) 龐善守
本文重要參考書目
出安定門
日本帝國主義軍備之現勢 快然
美國的合理化(Rationalization)運動 快然
青年應該怎樣努力 胡漢民
今後我們努力工作的二條路 蔣中正
三民主義的中和性 蔡元培
民生主義之根本精神 閻錫山
雙十節在革命史上的意義和價值 張清源
雙十節之意義 王正廷
國慶與國難 商震
天津造幣廠之概況 胡應連
民族和民生的連帶關係 友蘭
天明
炎島鵑嘯錄 安農

第一卷第五期目錄

總理遺像及遺囑

插　畫

三民主義的出路……呂振羽

社會科學的重要性……雙　如

狂　歌

資本制度與節制資本……陳魯重

赤俄無產階級專政之眞相（續）……天　民

關稅政策與中國關稅問題……鄭佧塵

戰雲彌漫的波羅的海……快　然

我國無線電交通之計劃（續）……王芝軒

改進綏遠農業計畫書……李　紅

我們如何紀念國慶……胡漢民

本社遷移社址啓事

本社業經移至北平北新華街後細瓦廠二十九號，電話南局一四三三，特此聲明。

本刊徵文啟事

本刊根據 總理學說的眞義，以討論各種經濟政治社會問題。如有是項著作及譯述，甚望踴躍投稿！

一、革命成功，個人不能有自由，團體要有自由。

二、智識階級之萬能與專制，當打倒以平平民之心。

三、主義是客觀的，不是主觀的。學問是主觀的，不是客觀的。

四、革命之基礎，在高深的學問。

天下爲公

革命尚未成功

同志仍須努力

孫總理遺像

總理遺囑

余致力國民革命凡四十年其目的在求中國之自由平等積四十年之經驗深知欲達到此目的必須喚起民衆及聯合世界上以平等待我之民族共同奮鬥現在革命尚未成功凡我同志務須依照余所著建國方略建國大綱三民主義及第一次全國代表大會宣言繼續努力以求貫徹最近主張開國民會議及廢除不平等條約尤須於最短期間促其實現是所至囑

丁卯夏

三民主義的出路

呂振羽

一，緒論

社會進化到某一個段落的某程度，每每就發生許多不調和的現象和事實。這個事實，就是因爲人羣進化的結果，所發生的一種革命的機能；換句話說，就是人羣由某種社會狀況而進化到某種程度的時候，一定就感覺種種現有的條件或組織，不能滿足時代生活的需要。由這個需要的歧求之內在的趨向，自然是一個新的要求之實現，也就是人羣進化的必經之路。

然而在進化的原則上，自然無論那一個地方或那個民族，都要經過一定的程度和階段，這是一般的公例。在歷史的事實上，因爲各處所受自然力支配不同的影響，以致社會的發展和組織，在橫的方面，就構成不同的形式，而產生各個相異的環境，在各個不同的環境下面，革命的道路，自然是一條共同的進化之路，革命的對象，就不能不因環境所表見的條件而各個相異。那末，各個所發生的革命事實和由以這個事實爲因果的社會主義或革命手段，當然有各個不同的出路和立場。然而無論那一種社會主義，牠至少要總括人類大部份過去歷史的事實，開關社會未來的進化途徑，指出社會當前的缺陷，總有牠擴張的機能和延續的生命，或社會的力量，這就是社會學說之產生和所由以產生的不同之因而得到不同之果的緣故，也就是牠們所由產生的必要條件。然而社會發展之縱的事實—歷史的事實—和橫的形式，—各個的部份的發展和組織的形式—一樣是非常龐雜而複歧。偉大的思想家，他們有時誤於主觀的觀察，每每由忽略進化的事實而倒置了因果，徒然使社會發生搖動，—馬克斯就是其中最顯著的一個。所以主義

要從科學去證明的客觀條件而構成，纔能保持牠偉大的擴張力和延續性，纔能發生社會的力量，纔能保證新社會模型之構造。三民主義之所以偉大和正確，就是具有這個客觀的科學條件。

然而到的什麼叫作主義呢，總理說：

『主義就是一種思想，一種信仰，和一種力量。大凡人類對於一件事，研究當中的道理，最先發生思想，思想貫通以後，便起信仰，有了信仰，就生出力量。所以主義是先由思想再到信仰，次由信仰生出力量，然後完全成立。』

這就是總理所定的主義界說 (definition)，同時他對於三民主義的解說，『三民主義就是救國主義，』因為他說三民主義就是救國主義，頗引起一些人的誤解，尤其是卑鄙無耻的國家主義者，斷章取義的竊取去作他們的護身符，可是 總理之所以說三民主義，就是救國主義，是他說三民主義最低度的功能；同時也因他認為當時最急切的就是救國，所以便拿這句話來喚起人心。我們試深思他所說的兩句話『用最簡單的定義說，三民主義，就是救國主義，』他自己也明明說出，這不過是最簡單的定義罷了。

寫這篇文字的動機，就是要說出三民主義是全世界人類求解放，全社會進化的光明之路；換句話說，也就是要說明三民主義是救國主義，不過是最簡單的定義。

一，三民主義之理論的基礎

三民主義之所以有偉大的精神，自然在牠的理論上能容括中西文化和社會諸家的學說，而能成為代數上的總和，適於人羣進化之一般的原則。然而牠的理論之偉大正確，根本上尤在發明社會歷史的重心力量是「民生。」自這個民生哲學的偉大發明之後，「唯心」和「唯物」那兩派支流的學說，縱然還有他們各派的們徒，作入主出奴的文辭飾辯。究竟文辭飾不過理論，理論掩不了事實，也不得不讓「民生」來作進化論的中心思想了。

「唯心」論的偏跛謬誤，已經被「唯物」論者駁詰的明明白白，用不着今日再費詞論。「唯物」論的偏執訛謬，孫中山先生在「民生主義」講演中，亦說得明明白白。我現在把 總理所說的引述於下：

『馬克斯發明歷史是物質的重心，到的這種道理是對不對呢？經過歐戰幾年後的試驗以來，便有許多人說是不對，到的甚麼東西才是歷史的重心呢？……近來

有一位馬克斯的信徒威廉氏，深究馬克斯的主義，見得自己同門互相紛爭，一定是馬克斯的學說還有不充分的地方：所以他便發表意見，說馬克斯以物質爲歷史的重心。是不對的，社會問題才是歷史的重心，而社會問題中又以生存爲重心，那纔是合理。民生問題，就是生存問題，這位美國學者最近發明，適與吾黨主義若合符節。這種發明，就是民生爲社會進化的重心，社會進化又爲歷史的重心，歸結到歷史的重心是民生，不是物質。……』

『照這位美國學者主張，他說古今人類的努力，都是求解決自己的生存問題。人類求解決生存問題，才是社會進化的定律，才是歷史的重心。馬克斯的唯物主義；沒有發明社會進化的定律，不是歷史的重心。………古今一切人類之所以要努力，就是因爲要求生存，人類因爲要有不間斷的生存，所以社會總有不停止的進化，所以社會進化的定律，是人類求生存，人類求生存，才是社會進化的原因。……』

然而「民生」問題，到的是包括一些什麼條件呢？ 總理說：

「民生就是人民的生活，社會的生存，國民的生計羣衆的生命，」

同時他對解決民生問題的辦法，又很具體的就是衣食住行，而戴季陶先生又說：

『……衣食住行各問題的事實及其解決方法，可惜沒有能够完成這個講演，先生便長逝了。此次我在孫夫人處看見先生親筆所記出的民生問題的目錄中，在衣食住行之外，還有兩個題目：一個是養生，一個是送死。……我看見先生講民生問題，在許多地方，都非常注意，到生育，養育，教育的問題。要圖一般人民少有所敎，老有所養，男女老幼各得其所。所以我認定先生所要解決的民生問題當中，除了食衣住行外，最重要的，就是一個育的問題。有了衣食住行育了，更要一切人民，都能得到優美，高上的享樂。近代的政治設施，這一個「樂」字最關緊要的，先生在很多地方論到這一點，所以把各種歸納起來，可以說衣食住行育樂六個生活需要均等普遍的滿足，爲先生民生主義的眞義所在。……』（參看戴先生所著孫文主義之哲學的基礎

照戴先生的證明，民生問題除衣食住行四件以外，還有育樂兩個問題。這六件東西以內，衣食住行是屬於物質方面的，育樂是屬於精神方面的。因此我們可以說，民生哲學是不偏於物質又不偏於精神之任何方面的；同時牠也並不忽略物質或精神之任何方面的條件，牠是包括羣衆的生命之源的物質精神兩個條件而構成的中心理論。民生哲學之所以偉大正確，也就在這個中心的理論；換句話說，這個中心理論，就是超乎物質和精神的一個偉大發明，而物質和精神也就是構成民生問題的兩個被支配的條件。

我們再拿　總理自己的話來說：

『社會的文明發達，經濟組織的改良，和道德進步，都是以甚麼爲重心呢？就是以民生爲重心。民生就是一切社會活動中的原動力，因爲民生未遂，所以社會的文明不能發達，經濟組織不能改良和道德退步，以及發生種種不平的事情，像階級鬥爭和工人痛苦。那些種種壓迫，都是由於民生不遂的問題沒有解決。所以社會中的各種變態都是果，民生問題才是因』。（民生主義第二講，）

照這段話看來，　總理把經濟和道德兩個問題，也是相提並論的。然而道德也是屬於精神方面的條件。

那末，究竟　總理的偉大思想之淵源，是承繼中國固有的文化？還是涵育西洋的文化呢？這一點頗值的討論。可是他自己曾說：

『中國有一個正統的道德思想，自堯舜禹湯文武周公至孔子而絕。我的思想就是承繼這個正統思想，來發揚光大的。（戴季陶著孫文主義之哲學的基礎總理答俄國人的問）

然而他又說：『其所持主義，有因襲吾國固有之思想者，有規撫歐洲之學說事跡者。』並謂所著民生主義，是『參綜社會諸家學說，比較其得失』而成的。更再三申述，對於物質文明，不僅要學法歐美，而且要迎頭痛追。對於物質文明，可以完全倣效歐美，都把牠拿到中國來。因此可見他的思想，既不是全屬固有文化之產品，也不是全屬歐美文化之涵育。關於闡揚道德方面的思想，是中國四千年固有文化之總結晶；關於啓發物質文明的理論，是歐美學說之總和。所以他的思想，就是中西文化精粹的大匯合。

現在再把中西文化的精神來分析一下。中國文化的眞精

神，是　總理所說的忠孝，仁愛，信義，和平。忠孝，仁愛，信義，和平的基礎，就是智，仁，勇。智，仁，勇的基礎，又歸結在一個誠。西洋文化的精神，是功利兩字所產生的霸道主義。霸道主義的極端，就是奪取，機巧，和侵略。奪取，機巧，侵略的流毒，就是虛偽，而形成今日的這個虛偽社會。這兩派各走極端的文化，究竟要怎樣纔能調劑呢？　總理說，一切科學的文明都要建築在一切仁愛的道德基礎上，人類才能平和，這不僅是調劑中西文化的一個原則，而且是挽救行將破產的社會之不二法門。不過我們還要把　總理的話換過來說一句，一切道德的基礎也都要從論理的客觀條件上去建築纔能成立。

一，民族主義與世界大同

在沒有清黨以前，共產黨拚命詆譭我們的民族主義，有國家主義的色彩；無恥的國家主義者，他們也從「民族」兩個字的皮毛去望文取義，竊取作他們文辭飾非的護符。直至現在不少忽視民族主義的內容，而妄肆議論的人們，因此我覺的刻不容緩有發揮我對於民族主義之認識的必要，最好先把　總理自己所說的話撮錄於下：

『中國的人……雖有四萬萬人結合成一個中國，實在是一片散沙，弄到今日是世界上最貧弱的國家，成為國際中最低下的地位，人為刀俎，我為魚肉。……如果再不留心提倡民族主義；結合四萬萬人成一個堅固的民族，中國便有亡國滅種之憂。我們要挽救這個危亡，便要提倡民族主義，用民族精神來救國。』（民族主義第一講）

『我們要能夠聯合十二萬五千萬人，就要提倡民族主義，自己先聯合起來，推已及人，再把各弱小民族都聯合起來，共同去打破二萬萬五千萬人，共同用公理去打破強權，強權打破以後，世界上沒有野心家，……我們便可以講世界主義』。（民族主義第三講）

『我們今日要把失去了的民族主義恢復起來，用此四萬萬人的力量，為世界上的人打不平，這纔算是我們四萬萬人的天職。……我們受屈的民族，必先要把我們民族自由平等的地位恢復起來，纔配得來講世界主義。……我們要講世界主義，先要民族主義鞏固纔行，如果民族主不能鞏固，世界主義也就不能發達。由此可見世界主義，實藏在民族主義之內，……如果丟棄民族主義，去講世界主義，……那便是根本推翻。

……」(民族主義第四講)

「我們不但要恢復民族的地位，還要對世界負一個大責任。……我們今日在沒有發達之先，立定扶傾濟弱的志願，……我們便要把那些帝國主義來銷滅，那才算是治國平天下。要將來能彀治國平天下，便先要恢復民族主義和民族地位，用固有的道德和平作基礎，去統一世界，成一個大同之治。」(民族主義第六講)，

這是　總理明明詔示我們，第一步，要依賴這個民族主義的寶貝，去團結這一片散沙的四萬萬人，自己纔有圖生存的力量。第二步，自己民族主義得到鞏固，有了充分圖生存的力量，能夠恢復民族自由平等的地位，才能夠去講世界主義。第三步，恢復了自己民族地位，就要替世界負責任，濟傾扶弱，去銷滅全世界的帝國主義，成一個大同之治。那末民族主義不僅不是狹隘的國家主義可比，而且是積極的有步趨的世界主義。今日的民族主義，就是未來的世界主義之一個縮影。所以他說世界主義實藏在民族主義之內，也就是這個意義。翻轉來說，如果自已的民族還不能生存，或還沒有過問世界的力量，漫無限制的無計劃的去講世界主義，不推其本，而求其末，那就是　總理之所謂根本推翻。所以我們要認定民族主義是世界主義的必由之途，世界主義是民族主義的最後結果。

胡漢民先生說：

「世界主義的理想，是和三民主義的理想相同的，所不同的，就是世界主義只有理想，而其實行的方法，可謂毫無系統。若三民主義，則由民權主義民生主義同時並行的民族主義，就是實現世界主義的有系統的有計劃的方法。……要做到了個個民族不是受屈的民族，世界主義才能眞實地實現。所謂各個民族不受屈，即世界各民族的平等；亦即實行人民有四權，而政府有五權的民權主義之全世界客民族的平等；亦即是實行滿足人民衣食住行四大需要的民生主義之全世界各民族的平等。這樣作到全世界各民族平等的方法，就是實現世界主義的方法。」(胡先生著三民主義的連環性)

胡先生這段議論，我們不能不佩服是胡先生演述民族主義的獨到處。

同時與本題相關連的一個問題，這種不得不附帶說明的，就是：本黨對內打倒軍閥，對外打倒帝國主義這兩個

政策，也就是根據這個民族主義之世界性的精神，要達到實行民權民生的目的之兩個有步驟有計劃的方法。牠們重大的意義，第一步，打倒國內軍閥，這不過是剷除國內革命的一大障碍，割斷帝國主義和國內反動勢力之連鎖關係。而帝國主義之加於我民族政治的經濟的羈絆，依舊沒有絲毫搖動，民族自由平等的地位，根本上並沒恢復，並且難免國內反動勢力之復活與產生，所以要同時消滅帝國主義在國內之一切政治的經濟的惡勢力，而永絕禍根，然後本相互平等之原則，與世界各民族同其生存，這纔叫作民族地位的恢復。第二步，要澈底完成打倒帝國主義的目的，就是要不斷的去聯合全世界被壓迫的十二萬萬五千萬人，去鏟滅那二萬萬五千萬人所組成的壓迫勢力，使帝國主義的污跡，永絕於人類。全世界的民族才能得到平等的生存，大同世界纔有實現的機會。這就是　總理所謂用公理去打破強權，世界上沒有野心家，我們纔可以講世界主義。

一，民權主義的特立精神

歐美自孟德司鳩的「德意」主張三權分立，纔起有盧梭的『民約論』主張天賦人權。民權鬥爭的思想，纔從此由下種而漸至萌芽。一六四二年的英國清教徒革命，可算是開歐美民權鬥爭的先河；一七七六年的北美洲殖民地獨立運動成功，一七八九年的法國革命經過一八三〇年的七月革命和至一八四八年的二月革命成功，纔開創民權的事實。我國民權思想的發達，實遠在歐美以前，孟子說：『民為貴社稷次之，君為輕』：又說『民為邦本，本固邦寧，』像孟子這樣高深的民權思想，把人民和政府，國家和人民之相依相需的關係，已可算是確定了一個最高的原則。我國的民權思想，雖然產生的很早。然而受數千年專制政體的束縛，這個思想不僅不能發揚光大，反致根本都銷沈下去。所以歐美的政治，反而後來居上，我國研究政治的學者，要轉去學法歐美；然而歐美的政治，無論在理論事實兩方面，到的得到根本解決沒有？很值得我們討論的。

總理說：

『民權問題，在外國政治上，至今沒有根本辦法，至今還是一個大問題。……在學理方面，根本也沒有好發明，根本上也沒有得到一個好解決的方法。所以外國的民權辦法，……不是作我們的師導。』

『外國政治哲學的步進，不及物質進步，這樣快的；他們現在的政治思想和二千多年以前的思想，根本上還

沒有大變動。……不過近兩三百年以來民權思想，逐漸澎湃。在人事上想不通的問題，大家便聽其自然，順着潮流去作能了』！

『歐美的物質文明，我們可以完全倣效。……至於歐美的政治道理，至今還沒有想通。……所以中國今日要實行民權，改革政治，便不能完全倣效歐美，便要重新想出一個方法。……照自己的社會情形，迎合世界潮流去作』。

照這幾段話看來，歐美的政治問題，在事實和理論兩方面，都是沒有得到具體的解決。歐美學者對於政治問題，至今還沒有想通，頗引起他們一般的煩悶。歸結起來就是：

一，民權發達到了限度，必弄成無能的政府，有造成暴民政治的危險。

一，政府的權能過大：人民就無節制政府的能力，無防止政府專制的保障。

至歐美現在民主政體之實際的矛盾，歸結起來，也可以分為以下的幾點：

一，表面上掛上民主的幌子，事實上仍為少數資產者的開明專制。

一，間接選舉權等於空洞的條文，人民仍無參與政治均等的機會。

一，貧富懸殊太遠，社會享與不能均沾，是民權的一大障碍。

一，政治的組織，欠缺健全，人民無監督政府及官吏的權能與機會。

一，政治的組織欠缺健全，人民無申訴要求及保障其要求之確定的權力；只有資產者有受政治力保護的絕對機會。

一，政治的重心不在民衆而在政府，所以人民無自動處決政治的能力，而為政治的被動者，政府在事實上就成了特殊的統治階級。

歐美政治組織，有了以上幾點矛盾，所以歐美政治無眞正民主的精神，然而他們的政治思想，也有以下的幾個特點：

一，他們認定政府的權力，是基於被治者的同意受其委託；政府如違反這個目的，人民就可變更廢止，別立新的政府。(美國獨立的宣言)

一，法律爲共同意思的表見，一切公民有本身或其代表參與法律制定的權利。（法國革命人權宣言）

一，要保障人權及公民權利，應該有公力。公力是爲一切人民的利益而存在，不是爲受這種權力的委託人之特殊利益而存在。（仝上）

一，人民的身體和力，只能受人民共同意思組成的最高命令去指揮，主權也就是這個共同意思的最高命令所組成，所以主權者常爲國民自身；不過這個意思之共同與否，都不能使別人代表。（盧梭民約論）

這就是歐美民權鬥爭初發生時幾個最高深的理想。這個理想，我們不能不認爲是最高的原則，可惜他們的政治學者既沒有想通實現這個理想的具體辦法，加之他們政治的組織又形成種種矛盾的現象，所以至今還是一個空洞的理想。

我們民權主義之所以偉大，在能夠圓滿解決歐美學者所深思苦索而不能解決的兩大問題；其次在能夠防止歐美政治今日所發見的矛盾事實之發生；又次在能夠包括歐美所認爲高深的政治理想而保證其實現。這就是民權主義的第一個特殊精神。

民權主義的第二個特殊精神；在消極方面，是以人民之各個的正當權利爲起點，在積極方面，是以全世界人類的權利平等爲終極的。所以民權的本義，是人類理智性之發揚；民權的對象，是人類道德意識的活動。

民權主義的第三個特殊精神，是有民族和民生兩個主義相呼應，去完成他的目的。假使沒有民族和民生兩個主義相呼應，來構成三個的一體，依舊免不了強權的侵略和經濟組織的缺陷。所以惟其牠是民族和民生的民權主義，纔能完成眞正民權的目的。

這些特殊精神之表見，自然在牠的五個治權和四種政權之權能劃分的原則上。權能劃分的目的：第一個意義，在確立政治的重心建築在全體民衆的意志上，保障民衆爲政治的原動力；第二個意義，政府在民衆的意志之下，而能保障其執行政務的充分能力。關於這點，　總理還有兩個最好的譬語：

「就政權一方面來說，……照我看起來，這四萬萬人都是像阿斗。……阿斗本是無能的，但是諸葛亮有能。……阿斗知道自己無能，把國家全託到諸葛亮，要諸葛亮替他去治理。……諸葛亮把宮中和府中的事分開

，就把權和能分開』。

又說：

『諸葛亮是有能沒有權的，阿斗是有權沒有能的』。

照這個意思來講，假使諸葛亮有不對的地方，或有不忠於阿斗的時候，阿斗就有權去免他的職，甚至可以去處分他。第二個譬，語是：

『機器的本體就是有能的東西，……管理機器的工程師就是有權的人。無論機器是有多少馬力，祇要工程師一動手，要機器開動，便立刻開動，要機器停止，便立刻停止。工程師管理機器，想要怎麼樣，便可以怎樣』。

總理還有句更明白話，可以概括竟兩段譬語的意義：

『政就是衆人之事，治就是管理。管理衆人的事，便是政治。有管理衆人之事的力量，便是政權，今以人民管理政事，便叫作民權』。

這就更可證明在民權時代，人民是政治的原動力，和君權時代政府是政治的原動力之所以不同。現在就更可以明白一種是由下而上的人民的權力，一種是由上而下政府

的能力，兩者適成一脈脈相貫之對流平行直線。人民在自己意思所組成的國家政治法律之下，享受政治的平等；政府在人民意志的基礎上，而行使無上的威權。所以權能兩個東西，性質上並不是一體剖成對立的兩面，而是兩面上下相貫的一體。功能上是個長而不相消，相制而不相妨的。有了這種堅固的基礎，纔可以推行全民的政治，實現眞正民主的精神。

不過這裡還有一個疑問，在中國這樣狀况之下，人民程度是極其幼稚不齊，——自然在外國也是不齊的，在事實上也是不能齊的。——涉無政治觀念。這四種政權的行使，無論能力上識力上，都還差的太遠。人民不能充分行使四權，事實上又必成爲五個治權的跛脚政治。所以對於民衆的訓練，就決非空口號空話，作共產黨所狂熱的那樣民衆運動的方式去喚起民衆所能收效的；我們必須要研究一個比較實際而具體的辦法，才是民衆能否完全得到訓練的問題，也就是民權主義能否實現的問題，這不僅牽及中國政治的前途，而且關涉全世界政治，能否出放光明的一個重大意義。

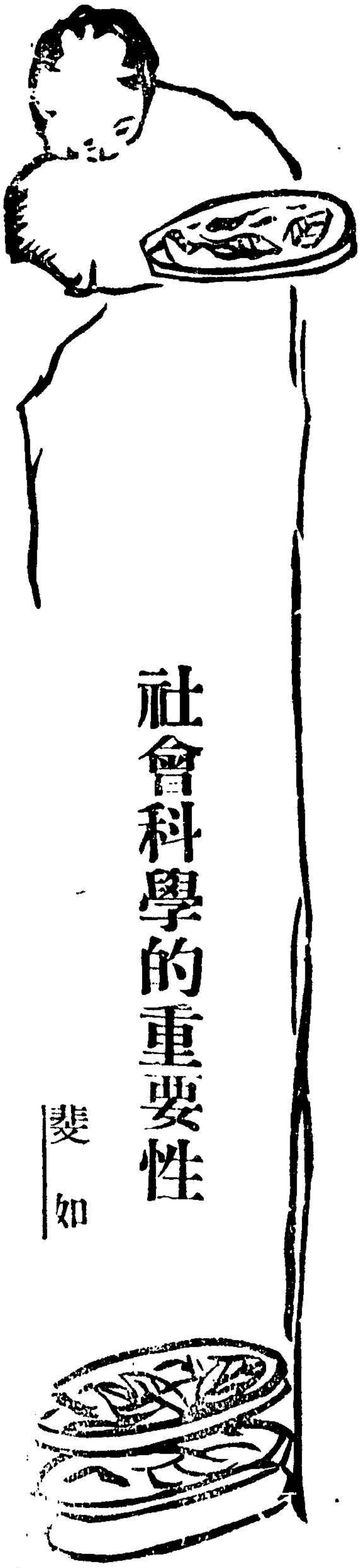

社會科學的重要性

斐如

一，序言

二，社會科學進步遲緩的原因

甲，內部的原因——認識事實與評定價值的交錯

乙，外部的原因——無法實驗

三，以科學底態度研究社會科學為人類本能的衝動

四，社會科學與自然科學及人生的關係

五，研究社會科學的二要件

(一)內部的要件——認識事實的態度

(二)外部的要件——認識絕對獨立

六，結論

一，序言

社會科學這個名詞，和自然科學同樣，是種綜合底學問的名稱。社會科學是與自然科學相對立的。社會科學，大約包括社會學，經濟學，政治學，法律學，史學……種種特殊學科。這點凡是略略留意過學問體系的人，無論誰都知道的。

社會科學——尤其是內部所包括的政治學……——從古代就有許多人討論牠，研究牠。泰西自柏拉圖 (Plato)，亞里士多德 (Aristotle) 的時代起。各門社會科學早就成為一般學者的研究題目，我國在先秦諸子時代，各門社會科學的研究，也算達到『全盛時期』。而且這種學問的研究工作，從古代直至現代，是沒有間斷地繼續下來的。這是一般人所承認的。

社會科學，雖然是種自古代直至現代，繼續下來的學問，但是牠的進步却非常遲緩，可以算是落後的學問。在

現代無論那一門社會科學，政治學也好，經濟學也好，史學也好，法律學也好，祇要可以歸納在『社會科學』這個名詞之下的學問，比那一門自然科學，都缺乏『正確的科學性』。這又是無論誰都不能否認的事實。

自然科學的進步，像旭日般，牠的上進幾可目見。自其誕生時期算起，僅僅經過五百年左右，牠居然脫離牠的母體的『器具時代』，而入於『機械時代』。社會科學呢，若自『正確的科學性』來考察牠，充其量也祇進到可以名之為『未來的學問』的地步而已。

社會科學的進步，比自然科學的進步，遲緩迂慢，不是沒有根據的，是有相當的原因的。自然科學的長足進步，按諸事理，足應該於人類全體有利的。然而事實上。却出於我們意料之外，往往發生反於人類有害的事實，這也不是沒有根據的，是有相當的必然的原因的。求出這些必然的原因，然後加以合理的矯正，是本文的目的。

二，社會科學進步遲緩的原因

社會科學在社會上所佔的地位，祇膚淺地想想牠的名詞的「社會」二字，也就可以知道牠的「重要性」的一斑。簡捷一句話，社會學是現在的人類的生活上，絕對必要的學問。我們所以敢斷然這樣主張的理由，約有下列二種：

（一）社會科學所研究的，是人類的實際生活問題；

（二）人類是不能離羣——按照術語說，就是「社會」——而獨立的。

社會科學對於我們人類，既然有這麼高度的「重要性」，可是牠的發達又如上述那麼遲緩，那麼不健全：這於我們人類，是多麼不幸的現象！我們應該努力督促牠，培植牠，使牠能够長足進步。

我們如果希望一種事的發生，或進步，第一應該先把牠所以不能發生，或不能進步的原因，剷鋤了去，想把一種事物所以不能發生或進步的原因，剷鋤了去，不消說，又應該先知道這些原因潛伏在那裏。希望社會科學的長足進步，也照樣不能出此例外；首先應該蒐羅社會科學所以不能長足進步，不能健全發達的原因，然後再把這些原因，乾乾淨淨地，剷鋤了去，改變改變從來的研究態度。

現在先說社會科學所以進步遲緩的原因。這些原因可以大別之為內外二種：

甲，內部的原因—認識事實與評定價值二者的交錯；

乙，外部的原因——無法實驗。

我們人類的觀察社會現象，無論是誰也不能像觀察自然現象那樣茫然不關痛癢。我們人類之對於社會現象，無論起初怎樣想以不關痛癢的態度觀察牠，我們這種主意，也終必於此意中失掉效用。換句話說，我們人類對於社會現象，無論怎樣戒愼，也終執『價值的量尺』以觀察牠。

科學的職務不在『評定價值』，而在『認識對象』。質言之，科學的職務純在把對象的本質，照其原有的形態，認識出來。如果我們於認識對象之外，還抱有別種要求，那末，我們的求學的態度，是『非科學底』了。我們如果以『非科學底』態度研究學問，不消說，我們所研究的學問，必定不會健全地發達，必定不會正確地，急速地進步。

科學的工作不在提出要求，而在實行研究。但是我們人類之對於社會現象，常於無意中，懷抱某種要求。譬如古代的政治學說，常與『倫理學』結不開緣。柏拉圖和亞里士多德的政治學說，或國家論中，帶有很重的倫理觀念，是人所共知的。我們中國的『老古訓』，豈不是把『修身』，『治國』，『平天下』的問題，混在一起講的嗎？這種要求，或上述的評定價值的習性，是我們人類的『內在本能』。因為我們人類之對於社會現象的觀察，潛伏着這種『內在本能』，於是社會科學就不能發達了。以上所述的，是社會科學的進步，所以遲緩的『內部的原因』。下面再就社會科學的進步，所以遲緩的『外部的原因』考察考察。

為學的方法，實在『實驗』。甚至依據實驗的能否自由與是否實行，就可以斷定學問的能否成功。自然科學是可以實驗的科學。無論是化學，是物理學，是生理學………等等，只要是可以歸納在自然科學的名詞之下的，都可以在實驗室用種種儀器，或種種方法實驗牠們的『假設』。例如化學上的假設，可以在實驗室內，從這個實驗管倒過那個實驗管去，或用其他的方法，檢點化學上的假設的合理，或不合理。實驗的結果，當然這種假設，客觀地，正確地，被肯定，或被否定。

然而社會科學不能像自然科學那樣任意實驗。社會科學好實驗室，是人類社會。社會科學的實驗方法，是改革或廢止社會制度。但是人類社會，不能給社會科學研究者當實驗室。社會制度也不能因研究社會科學而任社會科學研究者，隨意改革，或廢止。不但理論是這樣，事實上，政府當局，教育機關以及輿論界，對於社會科學上的『新假說』，反加以壓迫，或抑制。甚至主張：迚討論，批評

，也非完全消滅不可。所謂『取締思想』，所謂『統一民心』，就是這種事實的鐵證。

社會科學和自然科學，如上所述，因有研究上的內部的條件和外部的條件的不同，換言之，因爲研究的對衆和研究者的感情作用，絕對相反的緣故，所以二者的進步的遲速，就發生很懸絕的差異。因爲自然科學的實驗，是絕對自由的，我們的研究態度，又是可以絕對客觀的，於是，自然科學的進步，遂凌駕社會科學而上之，把牠撇在望塵莫及的身後去。

三，以科學底態度研究社會科學人類本能的衝動

社會科學，因有內部的原因和外部的原因——因有外部的原因而內部的原因越趨極端——所以不能正當地，合理地發達進步。例如我們所知道的，古代的政治思想，是與倫理學結不開緣的。這種事實，在古代希臘的政治思想——是近代與現代各種的政治思想的基礎——最容易認識出來。至最近世馬基雅弗利 (Nirclo Machiavelli) ，始把政治學與倫理學分開。但是馬氏的建設科學底政治學，也還沒達到完全成功的地步。於是我們還可以在現代的政治思想中，發見非科學底自然法學系統，或黑智爾(Hegel)的理想主義的痕跡。

我們人類常執『價值的量尺』以觀察社會現象，雖然說是種『內在本能』，但是我們人類，又另有一種衝動：想把社會科學建設在『科學底』基礎上。這種衝動，從第一方面看來，又像是種人類的本能。這種本能，無論在過去那一個時期，都可以認識出來的。即在參雜着許多非科學底成分的亞里多士德的政治學說中，也可以發見多少成分。尤其是自從自然科學的長足的進步之後，社會科學受到自然科學的强烈的影響，愈往這個方向向前進。經過許多彎彎曲曲，起起伏伏的演進之後，至最近世，社會科學的科學底成立，始微露一綫曙光。把社會科學，建設在科學的基礎之上的要求，也漸漸加强。以科學底態度，研究各門社會科學的學者，也與這種要求成正比例，漸漸加多。

四，社會科學與自然科學及人生的關係

現代的自然科學，可以算是達到大成的地步，可以算是完全成立的了。——歐美的製造工廠使用機器不消說．就是農園裏頭的耕種，也都使用機器了。火力，電力，水力，蒸氣力…………等等自然力，莫不盡爲人類所利用——利用在『善的方面』的固然多，利用在『惡的方面』的，也算不

少。

自然科學的長足進步，應該於我們人類全體具有利的。各種機器的發明，可以節省人力，增加生產量，我們人類全體的幸福，按諸事理，也應該隨之而增大的。然而事實上，自然科學儘管進步，各種機器儘管發明，而牠們的「社會的價值」，終是不能充分實現。應該於社會有利的，事實上反而有害。應該於人類是解放的，事實上反成桎梏。應該於自由，文化，或幸福是建設的，事實上反是破壞的。具體地舉一例說說，機器的發明，可以增高生產率，應該有益於全體人類。然而現世各國所最難解決的，而且又是舉世所最恐怖的失業問題，豈不是機器的發明醞釀出來的嗎？現世的殺人能率，比古代增加數十倍，數百倍以至數千倍，豈不是自然科學的產兒嗎？這種種反對作用，無論在那一方面，都可以很容易地認識出來。也算是必然發生的現象。這究竟有沒有什麼意義更深的根據？我們敢斷定地說：沒有別種原因。就是因為社會科學，沒有與自然科學成正比例地，充分發達的緣故。

自然科學，因為社會科學的不充分發達，而牠的「社會底價值」，也不能充分實現。因而自然科學的長足的進步，也暫形停頓。我們只要考察考察歐美各大工場，因怕失業問題的發達，致不敢太歡迎新機器的事實，就可以證明這種事理。失業是『失食』的原因。失食又是社會恐慌的最大原因。社會恐慌，不消說，是像洪水猛獸那樣可怕的。醞釀出這種可怕的社會恐慌怪物，並不是『自然律』，而是，『制定法』或『社會習慣』。祇要把制定法，或社會習慣，改革至某程度，失食與失業的因果關係，自然失掉效用。換句話說，祇要把制定法或社會習慣，改革至某程度，社會上雖然失業而未必即失食的事相，確然可以成立。社會制度——社會習慣．制定法等——的不發達，就是社會科學不發達的原因。如果社會科學，能夠跟着自然科學的進步而進步，那末，自然科學充分進步的結果，必能使全體人類「有產化」。只要有相當的完備的社會制度，「機器時代」的人類，是應該『享福』的。

五，研究社會科學的二要件

如果社會科學的發達停頓不進，無論自然科學怎樣長足進步，也於人類全體沒有益處，過某程度反而有害。如果社會科學不進步，而自然科學儘管發達，那末，這種社會的進化，也無非是種『畸形的進化』，事實上也是不可能

的。社會科學與自然科學，既然有這麽密切的關係，對於人生的『重要性』又那麽巨大，我們人類總得想法子，考慮計畫，使牠能够正確地，迅速地發達，進步。

社會科學要正確地，迅速地進步，至少要有下列二種要件：

(一)內部的要件——研究社會科學的人，應該以『科學底態度』觀察社會現象；

(二)外部的要件——一般社會或政府當局，應該允許社會科學上的認識，『完全獨立』，和社會科學的新假設的發表或討論，『絕對自由』。

我們已經說過，因爲我們人類的性情，對於社會問題太過於關心，所以不能絕對客觀地，觀察社會現象的實質，而常常參雜評定價值的主意。於是應該建設在科學底基礎上的社會科學，也終於變成非科學底了。我們不想以科學底態度研究社會科學便罷，如其不然，我們應該先把我們的內部的條件整理整理——把我們從來所持的錯誤的非科學底態度改正改正。總括一句：研究社會科學同研究別種科學一樣，我們研究者的態度，應該是『認識底』，應該把我們所研究的社會科學的對象，照其原來的形相認識出來。

上面也說過，『爲學重在實驗』，甚至可以認實驗的是否自由與是否實行，爲研究學問的成敗的標準。自然科學就是因爲牠的實驗絕對自由，所以能够長足進步，不到幾百年間，意然達到全盛的地步。實驗的目的是要絕對客觀地，把所研究的對像認識出來。但是要完全實現認識對象的工作，應該先有一個前提。這個前提就是『認識的絕對獨立』。社會科學不能像自然科學，可以設立實驗場。社會科學的假設，又不能像自然科學的一切的假設，都可以在實驗場用種種方法檢點之後，肯定牠，或是否定牠。社會科學的實驗場，是人類社會。社會科學的實驗方法，除了改革或廢止社會制度之外，沒有別種方法。但是要以人類社會，當作社會科學研究者的實驗場，或藉改革，廢止社會制度以檢點社會科學的新假設的是否合理，是不可能的。那末，我們人類應該怎麽辦呢？我們人類祇能適用『近於實驗』的方法。『近於實驗』的方法，是什麽？就是使社會科學的『新假設』，『輿論化』。詳言之，讓社會科學的研究者，自由發表他所擬定的新假設，使社會的一般人隨便加以批評，以便收獲『互相討論』，『互相磋切』的效

益。

一切的學問是進步的。社會制度是可變的。求智是人類的本能，也是使學問急速進步的『催進機』。求智慾能夠充分發達，滿足，是人類社會的進步，也是人類的一種幸福。但是要求智慾充分發達，滿足，社會上的發表或討論，應先絕對自由。社會上的發表自由，討論自由，批評自由，是種種學問健全而且急速地進步的原因。這幾種自由，對於不能實驗的社會科學，尤其是重要。如果社會科學的新假設的發表自由，公開討論的自由及批評的自由，發達到相當的程度，那末，社會科學的新假設，就可以得到『近於實驗』的效用。

社會科學的假說之中，祇有現存的社會制度，在享受實驗。未來的，或進步底制度，往往是沒有享受實驗的福運。一切的學問——尤其是社會科學——的『社會底價值』，不在墨守陳舊的形態，而在改進新類的形態。社會科學上的未來的，或進步底新假設，應該在實際的制度上實驗，社會制度纔有進步的可能性。如果社會科學上的未來的，或進步底制度，絕對不能享受實驗，那末，我們人類的社會，就變成『一池死水』，永遠固定着，永遠沒有進步的了。然而要社會科學的新假說，能夠在實際的制度上實驗，應該先能感動現在的當局有力者，及一般的輿論界。要感動現在的有力者，應該先有發表，討論，批評等自由。所以我們敢斷然主張：發表，討論，批評等自由，是研究社會科學的『最低的要件』。固然能夠適用『革命的手段』，以檢點社會科學的新假說，那再好沒有了。

六，結論

歐美的自然科學的進步，雖然達到全盛的時代，但若按諸事理，應該是還能往前進步的。祇因爲社會科學的進步不完全，自然科學的進步，也就暫形停頓。於是現代先進各國，不約而同地，發生一種新趨勢——熱烈地研究社會科學的趨勢。而且這種新趨勢，正與各國的支配階級的取締和壓迫成正比例，往前猛進。

我國的自然科學，還在極幼稚的程度。我國的工業還站在『機器時代』的門外探望。固然自然科學的研究和應用，是急不容緩的。但是我們根據本論的理由，很熱烈地，很誠懇地，希望社會科學的研究，也能夠同時並進。這樣做下去，我們可以有歐美各國由自然科學得來的益處，也可以免除自然科學的害處。社會科學的進步率，自然增加

——這是自然科學落伍國家要急起直追的最好的步驟。不過我們在這裏，要鄭重地，重復地說一句：我們如果希望社會科學長足進步，在研究上要不忘記上列內部和外部的要件。外部的要件．尤其是重要。我國政府當局及社會輿論界，對於社會科學的新假說，最低限度，也要使牠的發表和批評絕對自由，保全社會科學上的『認識獨立』的地位。

（一九二八年秋，在騎河樓西寫）。

狂歌

荒野的陣風哭泣，
　夜是冷寂；
來此罷，瞌睡之神，
　我的憂愁更加層疊！……
咳！清晨未覩，
　跨過東方的重重絕壁，
黎明的鳥雀之喧噪，
　大地在揄揶。

咳，向此穹窿，
　砌路着的天程，
我的歌曲驅行，
　載着憂傷的重責；
他們搞擊夜之神的耳朶，
　使晝之神雙眼含泣；
他們使風吼瘋狂，
　而與暴風雪嬉狎。

好像一朶雲中之仇敵，
　帶着狂號的怨毒，
夜後我專擁集，
　而與夜俱絕；
我轉背向東，
　從那裏欣慰已增盛；
光明捕捉我的神經，
　帶着瘋暴的疼痛。

譯自勃來克詩集，白石。

資本制度與節制資本

陳魯重

自從蒸汽機關發明以來，人類應用天然的汽力火力水力及電力，來替代了人的氣力；應用金屬的銅鐵，來替代了人的筋骨；應用大規模工廠組織下的大量生產，來替代了小規模的手工業小量生產。於是生產技術上，是極大之變化與進步，一個機械的生產力，可超過千萬人的生產力，僅僅百餘年的光景，做出比過去一切時代合攏來還更豐富更巨大的生產力，這不能不說是人類可驚奇慶欣的一件事。

但自機器生產以來，「資本制度」及的種種弊害，亦就跟着發生。甚嗎是「資本制度」呢？我們作一個簡單的定義：「資本制度，乃是以私有財產制度爲基礎，以自由競爭爲原則，在勞資兩階級對立的條件之下，而行大規模的營利經濟組織」。關於這個定義，不必另加說明，讀者看了以下的「資本制度的性質和特徵」，自然會明白。蓋自機器生產以來，生產機關（即機器原料，工廠等）操縱到少數資本家手裏；大多數的勞動者，每日在「資本制度」之下勞動，除得到僅足維持個人生活的少數工資外，其餘一無所有。由勞動者身上榨出的大批利潤，都歸少數資本家所獨有。結果造成社會上極富（資本家）與極貧（勞動者）兩大階級的對峙。社會的生存，國民的生計，羣衆的生命，完全爲少數擁有生產機關的資本家所左右。呀！這是多麽危險的事呢！

中國現時尚在農業及手工業生產時代，全國生產力較之歐美工業發達的國家，相差遠甚，「資本制度」僅僅萌芽，距完成及資本家壟斷生產的程度，尚遠的很。雖然，我們若不乘現在「資本制度」尚在萌芽的時候，想一個防患未

然的方法，預先制止，則中國不遠即有陷入資本制度，造成貧富懸殊生活不安之可能。本黨 孫總理有見於此，一方面認定了現在生產力尚極幼稚的中國，有利用大規模機器生產和產業革命」的必要；一方面又恐怕將來機器生產後，「資本制度」隨之發生，造成社會貧富之不安，所以總理就採用了「產業革命」「生產機器化」與「社會革命」。（打破私人資本制度）雙方並進的方法——「節制資本」——來一方面發展中國的生產力，以裕民生；一方面防止中國私人資本制度的發生，減少資本的弊害。

「資本制度」組織的性質和特徵如何？「資本制度」的罪惡有些甚麼？「節制資本」對於「資本制度」的影響如何？「節制資本」何以能解決「民生問題」？這幾個問題是我們研究 總理民生主義所不可忽略的問題；我們明白了「資本制度」的性質和他的罪惡，纔能了解 總理「民生主義」中「節制資本」的意義；我們明白了節制資本對於「資本制度」的影響和「節制資本」對於「民生問題」的功用，纔能了解 總理「民生主義」中「節制資本」的價值。本文所由作的目的，亦就在此。現在我們為研究便利起見，分成以下四大段來討論：

（一）「資本制度」的性質和特徵。「資本制度」的性質和特徵，可由以下兩點來表明：

（甲）「資本制度」為利潤而生產。要評定一個「經濟組織」的好壞，究竟拿甚麼作標準呢？這就在於能力如何而定。換句話說，就是在於那個「經濟組織」有如何有效地供養全社會人員的能力。我們可以說在供養上能率高的「經濟組織」（使人類全人員有衣穿，糧食吃，房子住，道路行）是好的「經濟組織」，能率低的「經濟組織」是壞的「經濟組織」。我們拿上邊這個標準來衡量「資本制度」的「經濟組織」怎麼樣呢？原來「資本制度」之下所生產的東西，都是可以獲取「利潤」的「商品」。「資本制度」生產唯一的目的，即在獲取資本家或企業家所企圖的利息和收益，決不是為了供養社會全人員才來生產的。所以有許多在社會上必需的東西，只要資本家或企業家感覺着製造了不能獲取利益或不製造比製造還有利益的時候，他們就馬上停止生產的，如日本前數年每逢市況不良的時候，紡織公司就縮短了工作，機織公司停止了作業。這和糧食商為了抬高小麥的價值，在凶荒的時候，將糧食囷藏囤中不賣，同一心理。管甚嗎社會上還有許多人凍着餓着呢！

（乙）「勞動」成了「商品」與勞資階級對峙。　在「資本制度」生產之下，「勞動力」竟變成了「商品」，資本家拿上相當的貨價在市上購買「勞動力」，和拿上相當的貨價購買其他「生產工具」，「生產原料」，並無二樣。勞動者在事實上既成了機器的一部分，原料的一部分；所以資本家與勞動者的一切關係，亦變成人與物的關係，而不是人與人的關係。換句話說，勞動者在「資本制度」之下，完全喪失了人格。往者小資本階級獨立經營工商業，勞資兩階級，還不很分明，自大資本家出世以來，挾其雄厚的資本，以壓倒無數的小經營者，因此大者愈大，小者益小而至淪為勞動者。於是社會上便造成了兩個地位目的完全相反的階級：一是領有「生產機關」的「資本階級」，一是除了自己底「勞動力」一無所有的「勞動階級」。這兩個階級，一是「壓迫」者，一是「被壓迫」者，取一種互相敵視的形式對峙着。

（二）「資本制度」之罪惡。　「資本制度」之促進物質的文明，成就大規模建築等，不為無功，然其所造成之罪惡，自屬極大，如：

（甲）造成社會貧富之不安。　在「資本制度」生產之下，「生產機關」既然被少數資本家所佔有，於是社會上各種富源，亦被少數人所操縱。那些失業無歸、找不着工作地方的人，固不用說，就是大多數未至失業伴着機器工作的人，亦是除了兩手兩足，窮的一無所有。社會上只有少數資本家，安富尊榮，過着太平生活。其餘大多數人們，想享安全的生活，對於衣食住三問題，得着相當解決，完全沒有那回事。這種社會畸形進化，便是「資本制度」首一罪惡。

（乙）掠奪他人勞動結果。　資本家坐食，藉勞動者以為生，其結果使社會勞働，變為完全為少數資本家而勞動。商品的居奇，地皮的壟斷，股票的營利，金錢的生息，都是資本家掠奪勞動者的方法，這是「資本制度」第二個罪惡。

（丙）促成「資本」「勞動」兩階級之爭。　「資本制度」既造成了勞資兩階級的對峙，遂不免因利害衝突，時起爭鬥；於是社會上種種罷工，革命，怠工……等不幸病象，亦即跟着發生了。

（丁）促進世界戰爭。　資本家以資本充裕，大批製造，往往造成過額之剩餘商品，無法銷售，於是對外常挾其

政治的勢力，爭奪商場和殖民地，大戰因之而起。近世紀的戰爭，名義上雖有所假託，但實際上都是「資本制度」無政府狀態生產所發生底商業競爭的必然結果。所以「資本制度」底國家最後的階段，便是「帝國主義」。

(三)「節制資本」對於「資本制度」的影響如何？　「資本制度」的罪惡既如上述，那麼「資本制度」的「經濟組織」，當然沒有存在的價值而且我們必須要防止他的發生了。總理所以創行「節制資本」的方法，其唯一目的，即在預防「資本制度」的發生，亦就是要根本的將「資本制度」打破，使他永遠不會發生。那麼甚麼是「節制資本呢」？本黨第一次全國代表大會宣言說過：『凡本國人及外國人之企業，或有獨占性質，或規模過大為私人之力所不能辦者，如銀行鐵道航路之屬，由國家經營管理之。使「私有資本制度」不能操縱國民之生計，此則「節制資本」之要旨也。』可見　總理「節制資本」所含的意義：不外二者：一即「節制私人資本，二即「發展國家資本」。現在將這兩個意義的具體辦法，說明如下：

(甲)節制私人資本。　節制私人資本，有直接和間接的兩種限制方法。直接限制，就是限制私人財產的本身，以阻止財富集中的傾向；間接限制，就是改良工人的待遇和生活，以消滅貧富不均的趨勢。

直接限制，將下列各項的方法：

第一，以累進稅率徵收所得稅。尤其是財產所得稅，(個人的所得，由其來源的不同，可分為勤勞所得與財產所得。)更應該以較高的累進稅率來徵收。

第二，以累進的稅率，徵收遺產稅。

第三，按企業的性質，限制或禁止私人來投資經營。(如交通，銀行等事業，絕對不許私人經營，國際貿易只許私人資本在一定範圍內經營是)。

第四，按資本的數目來限制私人投資。(如規定某種企業，私人經營，至多投資不得過多少)。

間接限制採下列各種方法：

第一，按各產業及各地方的情形，規定最高限度的勞動時間，和最低限度的工資。一方面減少勞動者被剝削的程度，一方面相當的阻止資本家的資本增加，而發揮節制資本的作用。

第二，制定工廠管理法，改良工廠的設備和工人待遇，實行勞動保險制，確立工人分紅制……他們的作用，亦

在謀勞働者的福利並可以節制資本集中的傾向。

（乙）發展國家資本。　發展國家的資本，就是將一切獨占事業如鐵路，電車，自來水，電燈，銀行，以及一切大規模事業，私人力量不能興辦者如開鑛航業等都由國家經營。因爲這些事業，都是富源很大而含有獨占性質，如歸私人經營，不但富源爲少數人所操縱，養成大富階級，而且容易使資本家剝削消費者和妨礙社會的公益。所以應該由國家或地方政府來經營。

爲甚麽要節制私人資本？就是因爲私人資本制度有種種罪惡種種弊害的緣故。所以要用上述的種種方法，來限制他節制他，務使私人資本失去活動力，不至造成資本制度的社會，則社會的生存，國民的生計，羣衆的生命，便不至爲少數資本家所操縱了。又爲甚麽要發展國家資本？因爲祇節制私人資本而不發展國家資本，消極的方面雖能遏止資本制度的發生，消滅資本制度的罪惡，積極的方面尚不足使人民享生產進步的利益，所以節制私人資本同時即須發展國家資本。

（四）「節制資本」何以能解決「民生問題」？　要討論這個問題，便先要研究社會上發生「民生問題」的原因，社會上民生問題發生的原因，不外二種：

一　社會生產力不發達。即社會生產技術幼稚，不足供養全社會人員的生存，那個社會便要發生民生問題。

二　社會生產力雖很發達，但因「生產機關」爲少數資本家所操縱，致大多數人民受分配不均的痛若，仍享不到生產進步的利益，那個社會亦要發生「民生問題」。　總理在民生主義中說過：『外國因爲大資本歸私人所有，便受資本的害，大多數人民都是很痛苦，因而發生民生問題』，亦就是這個意思。

明白了上述的兩個發生「民生問題」的原因，我們便可討論「節制資本」何以能解決「民生問題」。

我們知道「節制資本第一個意義是「節制私人資本」，第二個意義是「發展國家資本」。就是根本救濟生產力不發達及資本家壟斷「生產機關的」兩個辦法。因爲「發展國家資本」所以不怕生產力不發達，不足供養社會全人員生存。將來的國家是民有民治民享的國家。國家生產既然發達，便可有計劃的分配給全國人民享用。　總理在民生主義中說過：『如果交通，鑛產和工業三種大實業都是很發達，這三種收入都是很大；假若由國家經營，所得的利益歸

大家共享，那麽全國人民，便得享資本的利，不致受資本的害』。這是「節制資本」所以能解決「民生問題」第一個原因。又因爲「節制私人資本」所以不怕社會上私人資本制度發達，來壟斷生產造成貧富不均的現象，這是「節制資本」所以能解決民生問題的第二個原因。一是積極的，一是消極的；一是產業革命，一是社會革命。在中國只有實行這種辦法纔能解決「民生問題」。

以上正文已完，作者才疏學淺，對於 總理的學說，沒有深刻的研究。惟本文前後議論，都係本着 總理自己的著作及他歷次關於民生主義的講演而草成，力求忠實，毫不敢參雜己見。不過謬誤之處，仍恐不免，希讀者多加指正爲荷！

現代中國

第二卷第四號（即第八期）

世界政治現勢與中國革命……許德珩
今年雙十節應有之新認識……郭昌錦
怎樣發展國家資本？……熊子奇
現代中國社會經濟的分析……朱琴音
民主革命與土地問題……肥遯
辯證法的唯物論……施存統
藝術與社會（續）……陳雪舫
被審問的詩人……陳子展

社會科學講座

中國社會之解剖……李達
中國與世界……
△國民黨及國民政府之最近狀況……文思
△上海郵務罷工的經過……加銘
△印度人民反英運動之現狀……文思

通訊

討論中國革命底理論問題……黃漢瑞…施存統

◉編輯通信上海郵政信箱一二七〇號 ◉分售處各大書坊 ◉定價每册二角

赤俄無產階級專政之眞相（續）

天民

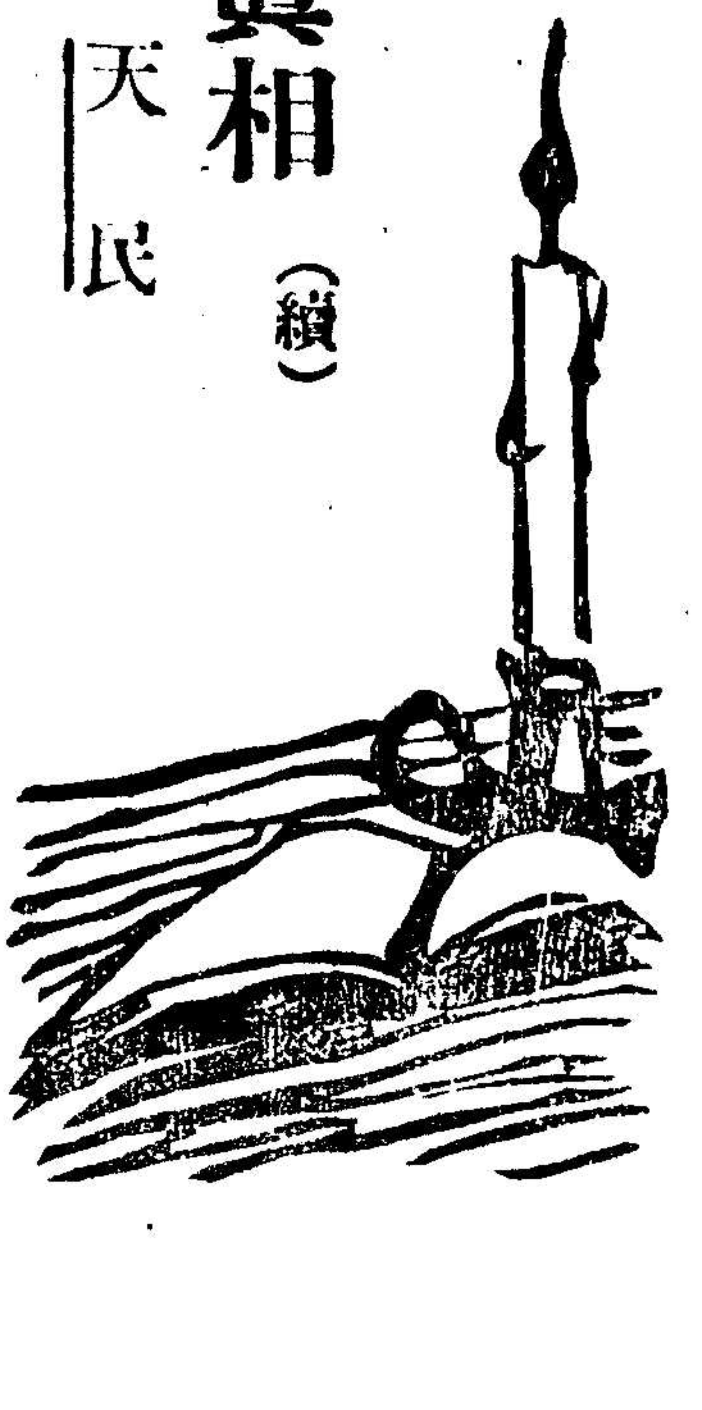

(二)經濟狀況

(a)工業

國內戰爭的時候，工業完全破了產，直到新經濟政策實施以後，工業才漸漸有了基礎。新經濟政策實施以後，最顯著的成績是工業產率的增進。至于生產方法，則恃乎托拉斯，他們乃是各個單位的工廠爲了共同目的組織起來，負經營管理的責任，由政府代表主持，有以一地方或一分邦爲範圍的，有以全聯邦爲範圍的，而國內工業完全集中于此種托拉斯之手。各托拉斯之活動，完全以國家經濟機關的計劃爲基礎，國家銀行也有相當之帮助，各個托拉斯是自治的組織，原料不足時，可以自由買入，商品多時，可以自由賣出，營業以本身盈虧爲前提，產額遂因之而增進。除了托拉斯組織之外，還有「新狄嘉，」「加特兒」等之組織。自由競爭在蘇俄是沒有的；不過同外國競爭是很激烈的。

軍事共產主義廢止後，實行國家資本主義以來，工業生產量年年增加進來，雖不能恢復戰前的生產率，但較生產量最低之一九二〇年，實已增至一倍以上。試只最近數年各種重要工業之生產量計算，對於戰前一九一三年，生產量的百分率，實有幾種已超過戰前，而大都平均在百分之七十以上，觀下表便可明瞭：

工業品＼年度	一九二四—二五年	一九二五—二六年	一九二六—二七年
煤	五五、三	八六、八	一〇五、二
鐵礦石	二三、八	三八、	五四、五
煤油	七六、四	九〇、二	一〇九、七

鑄鐵	三一、〇	五五、五	七〇、五
銅塊	四三、八	六九、三	七七、五
棉織品	六六、五	八九、一	一〇五、四
輕油	七五、五	八六、四	九四、六
鹽	五七、二	七三、八	一〇二、〇
火柴	八五、八	一六〇、六	一一〇、九
紙煙	一〇二、〇	一三三、六	一六九、七
砂糖	三二、二	七六、四	七四、九

駐美蘇俄情報局長在一九二七年報告，各大工業平均每年較前一年進步之百分率如下表：

年度	進步之百分率
一九二四—二五	一五四、六
一九二五—二六	一四二、八
一九二六—二七	一一四、五

至于工業品總生產量，也有長足的進步，試以戰前總格爲標準，有如下表：（單位百萬盧布）

年度	生產總值
一九二三—二四	三、四一四
一九二四—二五	二、〇三九
一九二五—二六	六、九二三
一九二六—二七	七、八五五

近來蘇俄工業之進步，可由支出重要電氣事業建設費和修繕費，有如下表：

年度	電氣事業費支出額（單位盧布）
一九二三—二四	五〇、八〇〇、〇〇〇
一九二四—二五	五一、六〇〇、〇〇〇
一九二五—二六	六六、六〇〇、〇〇〇
一九二六—二七	九五、〇〇〇、〇〇〇
總計	二六四、〇〇〇、〇〇〇

工業既然進步，工人之數目當然也增加，如下表：

年度	百分率
一九二三—二四	一〇〇

一九二四—二五	一一七、一
一九二五—二六	一二七、九
一九二六—二七	一〇六、五

我們再把一九二三—二七年度之國營和私營之全國工業生產百分率（國際通信十二號）拿來一看，便知國家資本主義的效果了，如下表：

年度	國營	協同組合	計	私營
一九二三—二四	六三、九	六、一	七〇、〇	三〇、〇
一九二四—二五	七一、四	五、二	七六、六	二三、四
一九二五—二六	七三、〇	五、七	七八、七	二一、三
一九二六—二七	七四、〇	五、七	七九、六	二〇、四

但是蘇俄工業雖然進步，工人數目雖然增加，一九二六—二七年大工業工人的數目雖已約有二百五十八萬人之多，但是因原料缺乏，設備不良，資本不敷，工業不能特別發展，故多數工廠都感覺過剩之痛苦，失業問題永無解決之望。據英國商務調查局報告，如下表：

年度	失業工人佔全人口
一九二三—二四	百分之十一、四
一九二四—二五	百分之十三、二
一九二五—二六	百分之十六
一九二六—二七	百分之十八

此外，工人之生產效率也都銳減了。當然德國也有廣大失業之工人，即資本主義發展模範之英國，亦同樣擁有不能減退之失業大軍，此種由生產行程分離之工人羣衆，固爲資本主義社會之重荷，然無論如何，較蘇聯之失業工人爲少。

至到今日蘇聯自己還沒有製造機器之能力，一切工業用具都是購自德國美國，所以雖說蘇聯之工業較前進步，可是和歐美各國相比，實小巫見大巫。茲列三四重要數目於下，便可推見一般：

世界煤鐵鋼之生產量（以一九二三年爲一百但除蘇俄）

年度	炭	鐵	鋼
一九一九	八六、三	七〇、〇	八一、一

一九二〇	九七、六	八三、五	九九、二
一九二一	八〇、五	四九、四	六〇、六
一九二二	八六、八	七三、六	九〇、五
一九二三	九八、三	八九、八	一〇五、五
一九二四	九六、九	八七、二	一〇五、〇
一九二五	九七、六	九五、七	一一五、四

若單就德國之重要工業品生產量看來，如下表：（單位百萬噸）

年度	煤	褐炭	骸炭	鐵	鋼鐵	加里鹽
一九二二	一二九	一三七	三〇	九、二	二、二	一三、一
一九二三	七三	一一九	一四	四、九	—	二、三
一九二四	一四〇	一三四	二四	八、八	九、六	一〇、二
一九二五	一三三	一四〇	二七	一〇、二	二、九	一〇、三
一九二六	六六	六六	一四	四、一	五、二	五、二

（上半期）

以上之數目字表示歐美帝國主義之國家工業較蘇俄特別發達，更證明蘇俄之實行共產，為必要之失敗的表徵！

（b）商業

一九二三年改行新經濟政策的特點，一方面由政府管理輸出入貿易，一方面於一定範圍之內容許私人與外國資本參與，商品缺乏的蘇俄，對於對外貿易常時其出超，間接得以維持貨幣之價格。又因勢之所迫，除國營之外，容許私人營業，對於私人資本往往給予特權，使外資源源而來。至於國內貿易，除國營以外，更允許私人營業；不過在法律上有些限制罷了。因此之故，蘇俄便產生出來新興資產階級，（新經濟政策下之資產階級）牠的數目一天一天增加起來，使蘇聯有離開國家資本主義走向純粹資本主義路上之危險。以故私人營業交易逐漸增加，而國營和合作的事業，則逐漸落後。試觀下表，便可明瞭：

國內貿易百分率比較表

年度	國營	合作	總計	私營
一九二三—二四	三一、〇	二八、二	五九、二	四〇、八
一九二四—二五	三五、五	三七、五	七三、〇	二七、〇
一九二五—二六	三五、〇	四一、〇	七六、〇	二四、〇
一九二六—二七	三四、〇	四四、〇	七八、〇	二二、〇

三、對外貿易，雖已逐漸進步，然較國內貿易爲慢。據蘇俄駐美情報局長的報告，如下表：

歷年對外貿易額比較表（以美金計算）

年度	對外貿易總額
一九一三	一、四九〇、四九五、〇〇〇元
一九二二—二三	一九九、三〇〇、〇〇〇
一九二三—二四	四八四、九一〇、〇〇〇
一九二三—二四	四八四、九一〇、〇〇〇
一九二四—二五	六六六、九二五、〇〇〇
一九二五—二六	七三三、一三〇、四〇〇

再把戰前和實行新經濟政策後之對外貿易數目字拿來一看，便知實行新經濟政策前後對外貿易情形的轉變，茲以一九一三年的物價爲標準，列表如下：（單位百萬盧布）

年度	輸入	輸出	總計
一九〇九—一三	一、一四九、七	一、五〇一、〇	二、六四〇、七
一九一四	一、四九八、四	九五六、一	二、〇五四、一
一九一五	一、一三八、六	四〇一、八	一、五五、四
一九一六—一九一七	一、七一六、五	四七六、四	二、一九二、九
一九一七—一九一八	一、九六五、八	四六四、〇	二、四二九、八
一九二〇—一九二一	二九、〇	一、五	三〇、五
一九二一—一九二二	二一〇、〇	二〇、三	二三〇、五
一九二二—一九二三	二六九、八	八一、六	三五一、四
一九二三—二三	一四七、九	一三三、三	二八一、二
一九二三—二四	二〇六、八	二三二、九	四三九、七
一九二四—二五	三五六、二	三二〇、二	六七六、三

因此我們知道共產主義絕子是如列寧所計劃的，必得是依着各國之特殊情形，而決定何種主義是適宜的，若一定把全世界都共產化，實在痴人說夢！

（C）農業狀況

蘇俄是歐洲有名的一個農業國家，牠國內農民佔全人口百分之九十，出口貨物以農產品爲大宗，因此蘇俄之農業狀況，實在是值得我們注意的，

在未說蘇俄農業狀況之前，先把俄國帝政時代的農權制度略爲述及。原來俄國是農權制度很盛行的國家，農民往往是大地主的奴隸，不啻爲土地的附屬物，可以買賣或

交換如牲畜一般，大地主可以隨便殺農民，農民對大地主無論在何種情形之下，絕對不許反抗。後來因爲俄國工業漸漸發達起來，大地主多半變爲工廠主，他們的視線由農村轉到城市來，他們的資本也由土地上轉入機械上來了。因爲城市建築起來成千累萬的工廠和製造場，一般公侯王子大地主便向亞力山大二世乞求解放農奴。亞力山大二世本來極不願意解放農奴，但是在貴族階級逼迫之下，也不得不下令解放農奴，於是在一八六一亞力山大二世才解放農奴。但其時農奴解放，而土地依然不能爲一般農民所有，貧困無減於疇昔，農業比中古時代也沒有顯著的進步。此時是行制地法，農民要把農產品十分之八給予大地主，還有與大地主耕種土地之義務，每月約八九天，總括起來說，農民當時之生活，幾乎等於零。農民到了城市以爲生活要改良些，事實與希望，恰恰是相反，工廠主剝削工人，較大地主尤甚，一般農民都做了工奴。兒童五六歲即趕到工廠裏去了，每天由早晨直到夜晚，一刻兒也不停息，使他們做力不能及的工作，住的地方若雞塒，吃的東西若犬食，若一不努力，便用鞭子打，這樣辛辛苦苦做足足三十天的勞役，結果才給十二個銅子，較我國之童工爲尤劣。成年工人更不必說了，一天做十四，十五，十六個鐘頭的苦工，到一個月的結果，纔得三五十枚銅元，有時因爲罰金的關係，把每月整個的收入，都給扣除了，其生活之苦，可想而知。農民這樣忍苦茹辛的經過了四十餘年之壓迫，到了十月革命纔呈現出來一線光明，把皇室貴族和有產階級的政權推翻，建立起來所謂工農政權。共產黨既利用「和平與土地」爲口號，而於僥倖中得到了相對的成功，當然要實行其所謂共產主義的經濟政策。共產主義的根本原則是：「各盡所能，各取所需」，所以第一步便要計劃生產和分配方法的如何改革，而沒收土地與廢除市場，當然爲他們入手的方案。農民浩望革命降臨，使他們自己得到自由，最終證明出來這是一種幻想。由是自一九一七年到一九二五年，蘇俄之境內，有許多次農民起來暴動，反對當時的政府。方是時也，蘇維埃政權幾幾乎爲農民所推倒，末後列寧至此實行變相的國家資本主義的新經濟政策，廢止征收穀物，允許私人資本發展，這樣一來，農民纔放安了心。我們就俄國整個的革命史看來，完全是一部農民革命史，工人也是由農民中蛻變出來的，若肯定的說，俄國革命的領導者是工人，農民是工人的同盟者，這話

未免太荒謬絕倫了。

自農民暴動穩定後，一般農民耕作之面積亦隨之而增加，玆以耕作面積比較表，列之於下：

年度	面積（單位俄畝）
一九一二（戰前）	一〇六、八二三、〇〇〇
一九二四	八六、八二〇、〇〇〇
一九二五	九二、九八〇、〇〇〇
一九二六	九八、五六三、〇〇〇
一九二七	一〇二、八五三、〇〇〇（估計）

耕作面積之增加，使農產品之數量也有相當之增進，有如下表：

種類／年度	一九一三年	一九二五年
小麥	二一、〇（單位百萬噸）	一八、〇（單位百萬噸）
裸麥	二三、〇	二〇、五
大麥	一一、〇	六、〇
燕麥	一四、五	一〇、〇
玉蜀黍	一、五	四、五

我們若以一九二三—二四年度之農產額爲一〇〇，計算以後諸年的指數表，列於下：

（一）農產全體產額表

農產／年份	一九二三—二四年	一九二四—二五年	一九二五—二六年	一九二六—二七年
田產	100	九八、三	一三一、三	一四三、〇
內穀產	100	九一、二	一三〇、八	一四二、七
工業原料用產	100	一三三、六	一七六、二	一六五、七
畜產	100	一一〇、一	一一九、二	一三五、〇

（二）農業可供銷售數額表

農產／年份	一九二三—二四年	一九二四—二五年	一九二五—二六年	一九二六—二七年
田產	100	九九、一	一三五、四	一五九、〇
內穀產	100	六六、七	九五、四	一三九、八
工業原料用產	100	一六八、八	二五九、六	二四三、九
畜產	100	一三六、一	一四三、九	一六〇、九

試以一九二六—二七年度農產總額與可供銷售額分析私營，國營，合營三種而比較其百分率，如下表：

種類＼農產額	總產額	可供銷售額
私營	九七、七	九四、九
國營	一、五	四、二
合營	〇、八	〇、九
總計	一〇〇、〇	一〇〇、〇

由以上種種所述，可見蘇俄之農業狀況的一班了。

(三)工人概況

白色帝國主義國家內的工人，當然是很受壓迫的，但是赤色帝國主義國家內的工人，何嘗不是受壓迫，摧殘，剝削，和虐待呢？從蘇俄旗幟上看，報告上看，和一切宣傳品上看，對於工人之生活，工資，工作時間，政權都說得天花亂墜，一般被赤色帝國主義蒙蔽的工人，便與高采烈的大呼：「蘇聯是工人的國家！」「蘇聯是無產階級的祖國！」「蘇聯是社會主義的故鄉！」這些無知無識的可憐蟲，雖然把蘇俄的欺騙招牌掛到九天之上，把蘇俄的功德，歌頌入雲，然而蘇俄的假面具是不會永久帶在臉上的，真面目在他們的生活中，表現上，和記載裏便自然而然赤赤裸裸的流露出來了。

最近白色帝國主義國家內，工人運動異常激烈。他們的要求不是奪取政權，而是改良生活；他們的鬥爭不是政治鬥爭，而是經濟鬥爭。資本家對於這種運動當然持反對的態度，但是有時還和工人妥協，爲的是要延長資本主義的壽命。一般資產階級對於工人之生活狀況，也有些改良，工資也較前提高，教育方面，也很注重，工作時間，也爲縮短，諸如此類，不勝枚舉。總而言之。在白色帝國主義國家內，工人無論如何還有些德謨克拉西，第二國際的改良派，還替他們在資產階級面前，費點力氣，雖然有時成功，有時失敗，工人對於他們，在心口中尚有不少熱烈的敬意。

赤色帝國主義國家內，現在工人運動是沒有了。但是工人罷工的事情，還是迭出不窮。一九二一年二月彼得格勒工廠的能工，一九二三年南俄五金工人的能工，一九二五年黃斯克紡織工人的能工，一九二七年黃斯克附近老鷹五金工廠和紅十月五金工廠的能工，這些能工的消息在報端上，有時是發表的，有時嚴守秘密。

我們研究俄國革命史，知道，五金工人在俄國革命過程中，是最富於革命性的，因爲他們是最受壓迫的，遠在

十八世紀下半期和十九世紀之初，他們便有經濟罷工的事發生。到了十月革命成功後，以爲可以得到自由，改良生活狀況，增加工資，縮短工作時間；不想這些希望都變成了泡影，他們依然是受壓迫，摧殘，剝削和虐待較前有時還要厲害些。五金工人在工作時間規定上說是做六小時工作，其實八小時工作，九小時工作都是家常便飯；在工資規定上說是每人月薪百八十元或二百三十元，在事實上每人月薪三十元也得不到，宿舍水都有三四尺深，（在地下造屋）夏天還可以忍耐，冬天水都變成了冰，屋裏又沒有火爐，所以每年凍死之工人，數以萬計，工人的地位，莫有比這慘痛！

表面上看起來，赤色職工國際和職工聯合會都是保護工人利益的，而在實質上都是一個「反工人的」「反民治的」機關，在工人和廠主發生爭執時，他們便專門替廠主說話，對於工人竭力壓迫，常常以吾們是爲你們謀利益呵！反對我們便是反革命！你們祇有在我們的領導之下，纔能勝利。你們沒有我們便常常失敗！」拿等話來欺騙工人。

資本主義國家的財富來源，完全建築在「剝削」基礎上，因此他們由「資本主義的原始積累」便得到現今的「資本主義最後的階段，」構成了財政資本，統治全世界。在飽爾什維克黨統治下之蘇俄的財富來源，也完全建築在「剝削」基礎上，因此他們由「社會主義原始積累」便走到歧路的「資本主義之第一步」上去了，構成赤色資本，赤化全世界。他們剝削了工人，還向工人說：「你們爲了資本階級的利益受剝削，是應該的，在生產行程中之剩餘價值，都給你們建設社會主義基礎用了。」這種冠冕堂皇的言詞背後，早已隱伏下了許許多多的皮爽，充滿了盧布。

女工和童工更是他們剝削的對象，女子不僅是輕工業之中有之，就是童工業之中也是很多。勞動法典上雖規定：「產前九星期，產後五星期，不得從事於工作，所有工資照數撥付。」有一次作者在一五金工廠見一蓬蓬鼓腹之女士，我以好奇的心理問道：「你肚子不是有小孩嗎？勞動法典上規定產前五星期停止工作，你爲何還做很辛苦的工作呢？」她說：「沒有那末一回事！一天不做工，便一天沒飯吃！什麼叫做勞動法典，完全是騙人的工具！」由此可知，女工之苦況。童工每天由早晨上工到晚間下工，一刻兒休息都沒有，這樣辛辛苦苦的做工，結果，每天纔得一元盧布，在蘇俄的昂貴生活程度之中，一元盧布祇

好吃一噸午餐便用完了。童工之苦，更不可言及。

蘇俄工人的工資，在最近二年之間，增加了二成六分，較在河皇時代工人的工資，增加了五分四厘的光景。但是蘇俄食料品，比戰前增高三倍以上，所以工資雖有可許的增加，對於工人沒有什麼良好的利益。又工人所支付的房金，或者有人說「不貴」的話，實在說來，一間房子七八人，而每人每月又須繳二元或三元之房金，這種狀態，還能說是「不貴」嗎？

我們關於蘇俄工人之狀況，最好把「十五人團」簽發備忘錄中之諸人言論，引了出來，便可洞悉。備忘錄中的主要點今撮之於下：

『我們有了一個官僚墮落工人的國家，在其中，工用的狀況是：自一九二四年一九二五年後，工人家族的費人年表，在盧布的眞實購買力上所計，變得更小了。增長的房租迫著多少工人重賃他們所居之一部分，失業者，直接的處分被僱傭的工人的囊中物。火酒飲料的上增。合理化政策（Rationalization Policy）的結果是將許多工人擲入失業的隊伍，即仍牢握着他們職業的工人的狀況更壞了。婦女工作上增，青年工人的工資下落，成年工人的工資也一例下落。農業勞動者的眞實工資只有戰前標準百分之六十三。他們的工作日很少有十點鐘以下的。派分給工作居住的區域之全地位逐年減少，而派分給非無產階級的上增。在四月（一九二七）間的失業人數有一百四十七萬八千人，而在工業內的失業者數目增加尤速。國家籌計委員會的「五年計劃」之結果，會使期滿的失業人數增至三百萬。每月的失業救濟費是一一，九盧布職業組合在其上更加七盧布，但只有百分之二十失業者領得失業救濟費，勞工律經多次的修改而更劣了，影響到部分的被傭的或按季被傭的工人。集體工作契約在各處都改變壞了。強迫公斷的實施取消了工作的契約。工業不允許給工人以充足的保障費，在一九二五至一九二六的賦稅年（Fiscal yeai），在大工業中的意外變故，結果使一千名工人有超過九七，六的永恆失能。在管事或廠主和工人中間的關係和戰前是一樣的。生產委員會正被廢除了』。

『工人們與職工組合互相隔膜或者甚至於成了敵對，開會時到者寥寥。當不合法的罷工委員會組成時，未發達的不合法之職工組合便成立起來（即是說，當罷工發生，失望於官辦之共產黨職合的工人們便另組織一個他們自己

的秘密罷工委員會。）俄維斯勞動者爲改良而起之鬥爭對於職工組合和共產黨並不關及或竟反對他們，職工組合職員之選舉變成一個單純的形式；工人們之所以要加入，職工組合者只因爲沒有會員證便不得被僱傭之故。（依當代第一卷第三編之譯文）

這二段陳述，把工人狀況之眞相，說得個淸淸楚楚完全是事實，沒有絲毫造謠地方。

（四）農民概況

產業落後的國家中，農民之生活狀況較任何階級都要苦些，所以常常發生農民革命，農民革命之目的在要求土地，土地問題若能解決，則農民革命必然成功，否則，定歸失敗。

德國現在是工業國，遠十七世紀，還是一個農業國家，爲了土地問題，發生過許多年戰爭，末後，土地問題解決，農民戰爭纔告停止。

中國一部革命史，完全是一部農民戰爭史。前漢的赤眉軍，後漢的黃巾賊便是我國革命的農民軍，及到朱元璋起事，太平天國運動完全都是農民革命的運動，他們都是爲爭土地而起的革命。

俄國也是一個產業落後的國家，他們的農民問題，自有革命史以來，便日日在討論中，以直到了十月革命後，在「一切土地歸農民」的口號之下，纔得到了部份的勝利。

列寧把俄國農民分爲三等：一，富農—有大量的生產工具者；二，中農—有小量的生產工具者；三，貧農—無有生產工具者。蘇俄把一切土地沒收以後，首先發生的一個問題便是貧農問題。貧農本來沒有生產工具，土地領到手中，依然是不能生產。於是決定了帮助貧農的政策，後來仍然是不中，纔允許貧農把自己領到的土地租予富農，由是富農愈來愈富，貧農愈來愈貧，天天見到富農在統計表裏的數目字上增加，同時，貧農的數目字年年減少。在農村中構成了二個新的階級，富農階級和貧農階級。

農民國際是國際農民政治和經濟鬥爭的機關，在理論上，牠應當帮助貧苦的農民來和富有的農民鬥爭，事實却是不然！農民國際把旗幟染個鮮紅，對於農民的利益，却未放在眼裏。天天在和富農送秋波盼望他們對於蘇俄給予些額外的恩賜。對於中農之態度，更是厲害了，利用富農壓迫中農利用貧農剝奪中農，中農變成了失母之兒！

征收穀稅取消，另一個抽稅之制度樹立起來，這種新的抽稅法更剝削的厲害，按每年定收入百分之八十至八五抽之。

列寧說：「經過合作社，便可走到社會主義社會。」這話完全是欺人之談！合作社現在在俄羅斯鄉間的經濟生活上，佔很大的勢力。固然他的生產勢力不如他消售國家貨物的經濟勢力大，但是有一小部分工業品，也是合作社生產的，現在俄國國家資本和私人資本的競爭很厲害；私人資本到處是勝利國家資本到處是失敗。俄國的合作社，大半是由農民合股集資組織的，裏面的分子，以富農和中農的勢力比較貧農勢力大的多。在實際上合作社簡直成了富農—鄉間資產階級—操縱的經濟勢力了，把合作社變成了資本主義發展的推促物，那裏會能夠走到社會主義呢？

俄國農業勞動者之苦況，也是須加注意的。農業工人一般都是青年。其田間勞動者的平均年齡是二一，七歲，助牧者是一七，三歲，而家用者則為一三，六歲。牧人平均年齡是最高的，即是三五，三歲。農業工人在極年青的時代便開始工作，許多情形下是在十二歲與十五歲之間，而他們之中的百分之三三在十二歲以前便開始工作了。他

們的工作時間通例是十點，十一點，有些是十二點。實際上工作的時間是從十點鐘至十二點鐘，或者更多一些。在普通田莊之百分之一六，六和工業性質田莊的企業，其工作是自破曉到薄暮，即是說，每日十二點鐘以上，而在三百三十七鐘工業田莊中，僱用勞動者計一千二百〇二人，中有五百五十二人每日工作十點鐘以上。

由上節我們可以看見農業勞動者中有百分之九十，每日工作在十點鐘以上。而在莫斯克省，其每日工作時間由十三，九小時(牧人助手)到十二，二小時(家用工人。)

農業勞動者所得之工資，實在很希奇。在烏克蘭的農業工銀勞動者中，百分之四二，一是以貨幣付工資，有百分之三六，八是以貨物付，百分之十八，八二付交付，而百分之一，一以穀代工資或由「交換制度」來代替。還有百分之一，二的報酬法是不知的。

在莫斯克省，每月工資亦因工人之等級而有不同；男工自一〇至二六盧布；女工自一〇至二〇盧布；青年工人自七，五〇至十二盧布；收入自十五至二十二盧布。而在烏克蘭的農業勞動者的工資(包含膳費)，若以一〇〇來代表一個成年男工的每月工資，則成年女工所得之相對價值

是三五•九，青年男工是二八•八，男孩是一八•七；女孩是一三•九。

十月革命後對於土地問題仍然沒有解決，現在全俄已經富農化了，足證沒收土地是不能解除農民之倒懸的，在工業和農業剪刀形式之下，農民之痛苦，有增無減，更證明共產是一條走不通的路。祇有在民生主義的平均地權方法之下，纔能解決農民問題。

(五)總結

蘇俄無產階級專政下之眞相，其實很多，作者未能一一述及，甚爲慚愧，以上祇就其犖犖較著者，爲國人一道，異日有暇當更於讀者諸君有所貢獻。

綜觀上述之各種狀況，吾人可得而知，蘇俄之內部，實在隱伏着，很大的危險，這種危險因爲內政之腐敗和外交之庸愚，日甚一日。不知政情的「斯達林主義」在蘇俄境內，特別猖獗。反「馬克斯主義」的「列寧義主」，欲嫁禍東方。工農在反民治主義的蘇維埃政權之下剩除勞動和剩餘價值，完全被一般赤色寡頭政治家，瞎算淨盡。昔日利用東方弱小民族的反帝國主義之口號，在蘇俄的領土之內，自動的取消下去，赤色帝國主義之眞正招牌，在反帝國主義之口號下樹將起來。白色帝國主義之一切通牒和最後通牒•在本國的外交總長手裏撕個粉碎•蘇俄因爲要和東方島國的帝國主義謀妥協，所以犧牲了庫頁島之煤礦和中東路之權利。馬克斯之銅像和昂克斯之照片，在不久的將來，也要爲鮑爾什維克党人所唾棄。從此，赤色帝國主義和白色帝國主義打成一片，來壓迫東方弱小民族，東方弱小民族的解放運動，在兩重帝國主義高壓政策之下，更是困難，更爲激烈。

(完)

無題——十四年舊作

白石

¤　¤　¤　¤　¤　¤

我願爲流水，
滔滔過山限；
滙於深海之中心，靜眠於洋底。

◎　◎　◎　◎　◎　◎

我願爲落葉，
悉索因風起；
越過寒林與荒沼，休于渺遠之孤島。

△　△　△　▽　▽　▽

我願爲青煙，
裊裊上虛空；
絲絲融於白雲中，還我此身于太清。

●　●　●　●　●　●

我願作琴鳴，
晚秋發哀音；
淚泉下如湧，飄入伊人之耳中。

京城印書局

△印刷精明
△價格從廉
△出貨迅速
△限期不悞

開設北平
和平門內
北新華街
電話南局
四五七〇

承辦印刷器俱自造中西銅模

關稅政策與中國關稅問題

鄭件塵

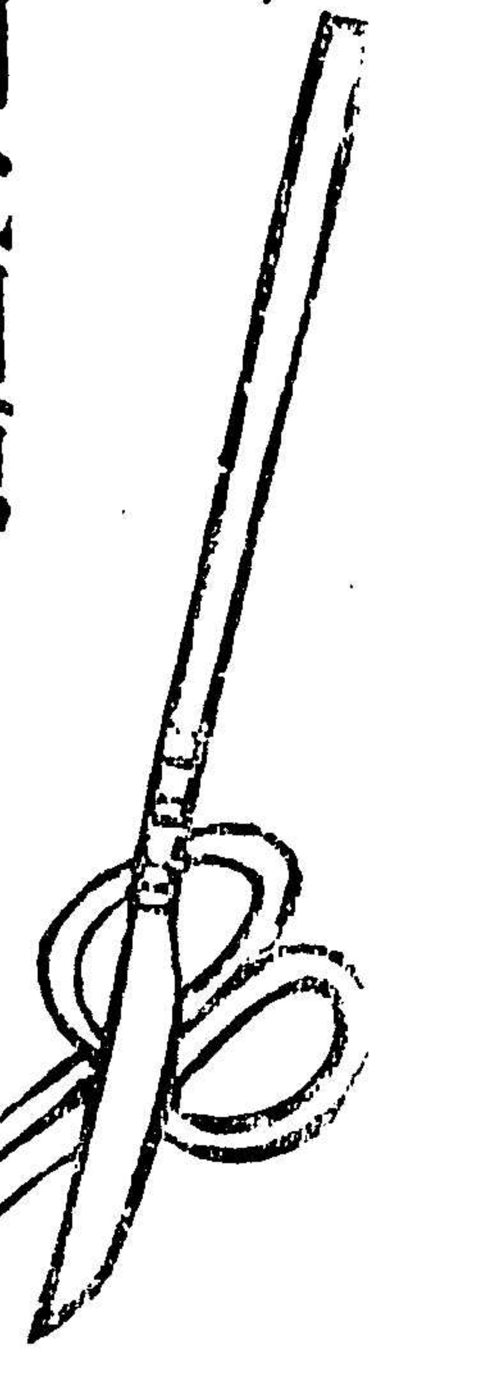

溯考關稅的起源，完全由於財政上的見地，目的在國庫收的增加；所以貨品只要經過關卡，不論其爲入口或出口，便須照章納稅。厥後經濟範圍逐漸擴大，實業日趨發達，工商業的戰爭漸由國內趨爲國際化，政府對於其本國的工商業若不有相當的扶持與優待，則其競爭的結果，勝負未可預卜；苟一旦競爭失敗，國內工商業根本動搖，甚至破產，則其所影響於國計民生者，至鉅且大。於是關稅之目的乃因而變更，在在以促進本國工商業的發展爲目的。扶持優待，雙管齊下；國貨之輸出，則減稅免稅甚或給以津貼，以使其在國外市場得到有利的發展。對於外貨之輸入， 則加重其稅額，務以銅牆鐵壁似的關稅， 使外貨在本國市場占在絕對失敗的地位。如是則本國貨物不但占有本國市場，即在國外市場亦是要分幾杯羹的。此種關稅叫做保護主義。乃是現今關稅制度的潮流，大多數的國家都是按照此政策去做。但有的國家，工商業特別發達，或有其他的原因，貨品成本非常之輕；或其貨品具有獨佔性質，不必保護，便佔在優越的地位。譬如現今的英國，牠的關稅便是出入口同樣看待，此種關稅主義，叫做自由主義；又因此種關稅主義，其目的完全在財政的收入，所以又叫做收入主義。現世各國，除英荷而外，無有採自由貿易主義者。即以氣吞全世界的英倫而論，尚有極力提倡保護關稅的哩！

然保護關稅，亦非對出入口貨課以一律的稅則，例如書籍，儀器，原料等項，雖係進口貨，然因其對本國有莫大的利益，故可給以優待。至若本國貨物係一種特產品，在市場中含有獨佔性質，絕無競爭失敗的危險，課稅的結

果，乃轉嫁於消費者，與本國商人固無何等之不利。此種貨品，雖係出口，課之以稅，固亦無妨。總之，既着眼於財政之收入，更不忘整個的國民經濟；其有利於國民經濟者，雖關稅有所犧牲，亦不之惜。此乃保護關稅的特徵，亦即現今各國所採的關稅政策。

自一八六〇年英法締結波登(Cobden)條約以來，又產生一種新關稅制度，就是『一般並協定』的稅則制度。就是一般稅則之外，尙有依條約特別讓步的稅則。此種特別讓步本是對某某國度特別的讓步，然往往爲各國援例要求，因之，此特別讓步的稅則遂成爲普遍的稅則。而法定的一般稅率乃漸漸成爲具文。這是『一般並協定』稅則的根本缺點，就是我們通常所謂最惠國條款之規定。因有此缺點，遂又產生『二重稅則』制度，所謂『二重稅則』者，便是由議會通兩種稅率，一爲最低額，一爲最高額，無論如何，不能再低過此最低額。此種制度首爲西班牙所採用（一八七七），繼爲法蘭西所採用(一八九二)然自大戰而後，此『二重稅則』制度又不爲各國所採擇，相互主義頗有代之而興的形勢。相互主義便是互惠主義。兩國協定互相優待，彼國貨物之來我國者，享有優待的利益，則我國貨物輸入彼邦時，亦受同樣的待遇。此種關稅制度，雖有條約的束縛，然權利義務兩相對待，並非僅負義務不享權利，亦非單享權利不盡義務，故仍不失其爲關稅自主。這是近幾年來關稅政策的趨勢，亦就是各國關稅政策的原則。我國現行的關稅制度，與此原則根本剌謬，條條都是片務的規定，我方單有義務而無權利，對方僅享權利而不負義務，與互惠原則，背道而行，此種關稅制度實已喪失自主的機能，不能與互主義相提並論！

考我國關稅向由行商——廣東的一種商人組織——承辦，不受任何國家的干涉。自一八三九年因爲鴉片問題，和英國起了衝突，結果中國敗了。遂於一八四二年締結江寧條約。約內第五條規定，英商貨物不必經過行商之手，便可銷售中國。行商承辦關稅的制度便從此消滅。然對關稅並無拘束的文字。至次年——一八四三——又和英國訂立通商條約，遂明白規定値百抽五的協定稅則。這是中國關稅喪權史的紀念。稅率雖因此受了拘束，但關稅行政權則依然操在我國手裏。至一八五三年洪楊攻陷上海，官吏逃避一空，關稅無負責人員，不得已，英美法三國遂各派一人，代中國處理海關事務。在該三國的原意，不過暫代

管理，等到亂事平定以後，是要交還我國的。而清政府以其成績甚好，乃令其繼續代管。外人不費一兵一馬之勞，便把中國的關稅權得到手裏去了。然此種辦法初僅行於上海一埠，後來天津條約附屬通商章程第十條規定：『通商各口……………現已議定各口劃一辦法，由總理外國通商事宜大臣，，邀請英人帮辦稅務，』因此英人便以帮辦之名，參預各口關稅事務。南洋通商大臣為統一關稅行政起見，於一八五九年——咸豐九年——任英人雷(H. N. Lay)為總稅務司。後來通通商範圍擴大，不只限於南洋，總稅務司乃改隸總理衙門。雷回國後，總理衙門任赫德代理其職務，一八六三年命赫德(Robert Hart)為正式總稅務司，現行之關稅制度，便是赫德氏所手創。

甲午年中國又敗於日本，各國紛紛要求利益均沾，幾本均等。英國恐其總稅務司一席，被他國奪去。一八九八年令其駐華公使向中國要求：『對華貿易，英國超過各國甚多，為保障英國商務上之利益起見，嗣後繼續總稅務司之職者，應照舊例用英國人，』結果總理衙門允準英人的要求，略謂：『將來依舊用一英籍人為總稅務司………他國貿易額超過英國時，則中國不必用英籍人為總稅務司，』這便是英人充當總稅務司的根據。

赫德解職後，改任安格聯，十五年安氏與北京政府發生衝突，安氏乃請假返國，政府以易紈士代理其總稅務司職務，以至現今。

統觀上述各點，可知協定稅率之制，是因戰敗被强迫訂締的；關稅行政權之喪失，乃是因清政府無經濟知識，不知關稅對於國計民生的重要，而自動的請願的放棄的。至於總稅務司乃直隸於稅務處，依行政系統而論，完全係政府的傭雇人員，事事當受我的指揮監督與制裁。特其初中國官吏昧於外事，毫無稅務之常識，一任外人的隨意處置，行之既久，舊習難改，以致今日總稅務司有中國太上政府之實權，喧賓奪主。中國的奇恥大辱莫此為甚！此乃是政府與國民所應互相警惕，以期從速雪除的一件重要工做！

關稅稅率既因協定而喪失自由，舉凡關稅應具之一切條件莫不失掉，其最要者為：

1. 無伸縮之可能性。受條約的束縛，不能任意增加或減少。

2. 不能保護幼稚工業。稅率過低，外貨可以自由來

我市場，我工業始在萌芽，勢力薄弱，勢必被外貨殘滅無餘。

3. 出口入口用同一的稅期。無獎勵本國工業之效。

4. 無論貨物爲原料品，奢侈品，及有害於國民健康的煙酒等貨，均一律看待。

以上四端皆違背關稅原理，非特直接影響於財政的收入，更足以阻撓實業的發達，以致人民生財之路狹，而生計日促。中國近日饑餓載道，戰亂相因，國民經濟之所以失其平衡，其根原因，即在於此！

幸近幾年來，國民對於關稅的重要，已經有了相當的認識。除德奧因參戰關係，完全放棄其特權外，幾乎每次國際會議，我國都提到關稅自主的議案。然各國皆拿出帝國主義的面目，緊緊握住，不肯放鬆，所以均不會有什麼很好的結果。後來哈定召集華盛頓會議，目的在解決太平洋問題，對於中國關稅問題，有了幾條具體的議決案：

(一) 允中國關稅切實值百抽五。 什麼是切實值百抽五呢？蓋當時抽稅所根據的物價，乃是依一九一八年所定的物價爲標準，而一九一八年所定的物價乃是一九一二年至一九一六年的平均物價，

該時正當歐戰期間；戰後物價漲高不少，是以當時之所謂值百抽五者，實不過值百抽三．五而已。所謂切實值百抽五，即由三．五漲至實在的百分之五之謂。

(二) 開關稅會議於中國。 依華府會議時九關係國——中，英，美，法，意，日，比，荷，葡——所組織之特別關稅會議的決議，於華府會議結束後三個月內在中國招集關稅會議，其討論之範圍不外三端：(一)稅率增至十二．五，(二)抽附加稅，(三)廢除釐金。蓋各國原則上承認中國關稅率爲十二．五。不過在未實行此稅率以前，中國爲應付目前財政之需要計，可以抽百分之二．五的附加稅，這便是關稅會議的任務了。此關稅會議時斷時續，至現今猶未結束。

列強雖有此等允諾，然中國方面所要求者猶不止此，中國之所要求者爲：

(一)中國關稅完全自主。

(二)未自主前，按下列稅率抽附加稅：

(A)普通貨物百分之五。

(B)有害於國民健康之貨品，如烟酒等物，百分之三十。

(C)奢侈品百分之二十。

此種要求，各國未能慨然允許。蓋各國對華之貿易情形不同，範圍各異，互相觀望，未能痛快承認。然在九國特別關稅會議時，已承認我關稅自主的原則，並準於一九二九年一月一日起實行，特有一種附帶聲明，即中國須於同時裁廢厘金是。然此僅係一種聲明，並非交換條件，廢除厘金與關稅自主，自係兩樁事體，絕不能合為一談。所以我們要無疑意的於一九二九年一月一日宣佈自主，至於厘金的能否廢除，再看該時環境的情形如何而定。厘金之不能廢除，固無防中國關稅之自主也。

固然，厘金我們一定是要努力廢除的，不但外人稱為「割股療飢的惡稅。」實則，中國的人民有誰不知厘金的害處。怎奈厘金是地方的一大筆收入，在現今局面之下，地方官吏那裏肯把它輕輕的裁去；外國人若以裁厘為關稅自主的交換條件、那便是他們無誠意。我國人亦不要以裁厘為換得關稅自主的條件。差幸政府當局業已把這兩件事情弄清楚。這不能不認為我外交前途的一線曙光。然而國民千萬不要忘記裁厘，因為厘金是抹殺中國實業的利刃，牠一日存在，我國的工商業便一日不會發達。況外貨有子口半稅的優待，可以免去厘金的騷擾，國貨須處處受厘卡之敲榨，稅率既無一定標準，稅員更任意制裁。為害之大，不裁何待！特此問題不在本文討論範圍之內，擬另題論之。

以一九二五年十一月十九日華府會議的決議案為根據，中政府遂宣佈一九二九年一月一日起，中國實行關稅自主。時南政府外長陳友仁氏以一九二九年一月一日為期過緩，遂逕宣佈一九二七年九片一日起關稅自主之宣言。然以種種關係未能實行，其原因之最重要者：

(一) 中國尚未統一，不能有統一的關稅制度。

(二) 上海商人宣言，主張先裁厘後自主，反對實行。

(三) 政府無充分的預備。

(四) 列強反對。其所憑依之武器為：

a.海關洋人　政府雖有命令，洋人不肯執行。

b.租界　洋貨進口，不納稅便運存租界，因有沼外法權之保障，無奈彼何！在租界內批發給中國人，若再課稅，徒中國人吃苦。

以上所述四端，是中國去年所以不能實行關稅自主的根本原因，然今情形大異，非復去年之可比。試就四點說明之：

(一)中國事實上業已統一，中央有指揮各地方的權力與威信，關稅制度不至有分歧。

(二)中國商人之所以反對自主實行者，乃因自主之後稅率驟形增加，而厘金仍未裁銷，擔負更重，受害愈深。然政府豈不可不急急於增加稅率，或與出口貨以優待甚或給以獎金（不自主時，出入口貨須一律看待，不能歧異。慢說獎金，優待亦所不能。）不然便努力於厘卡之減少，或厘額之減輕，甚至完全廢除。則商人歡迎之不暇，何能反對！

(三)有半年之預備時間，政府可以按班就序與以充分之考慮，非去年之促忙時間可比。

(四)列強反對。此點實在值得我們仔細討論，因為如果列強真的反對，在目下受列強支配的中國勢難辦到。今試一探究列國對華的態度如何。列國與華關係最深者莫若英，美，日三國。英國佔有長江流域的商業勢力。日本視華北為其勢力範圍。美國的勢力則普遍各地，有其特殊的勢力。至其他各國關係微小，無足輕重，茲就英，美，日，三國研究之。

(甲)美國　近二十年來，美國對於束縛中國的不平等條約，雖未加緊，亦未放鬆。其一貫的對華政策便是：先定新約，後廢舊約，新約未能成立以前，舊約不能無效。然今年七月二十五日財長宋子文在平與美使訂立關稅條約，已將此種觀念完全打破，試觀該約全文，不特無條件的承認我關稅自主，且對於過渡時代的用途亦毫無限制。這是值得我們注意的一點。不過美國尚保留一種新條件：中國關稅自主之後對於各國須平等待遇，不能有差別。此條件的用意便是說，如果待遇有了差別，美國仍從最優待的國。固然此種聲明，是白玉之玼，然無論如何，美國對中國確已漸次接近，是為事實。外交當局如果運用手腕得宜，絕對不至發生其他問題。既如是，則我宜佈關稅自立，美國當不至怎樣的阻撓。

(乙)英國　寧案未發生前，英人對我關稅自主是十分贊成，只要自主後英人不特別吃虧。其中原因

，蓋英國對華貿易多係儀器，機器，書籍等必須品，中國非用不可。稅額之高低完全中國人自己負擔，英商並無何等的損失。且此種物品，中國於短時期內，亦製造不來。故其態度如此和緩。自寧案發生後，其態度雖假稍變，然其根本方針依未少改，苟交涉得宜，必可令其就我範圍。

（丙）日本　日本可算是最難應付的一國，蓋日本絕不是一個經濟獨立的國家，牠必須另外依靠一國，才能存在。現時牠便是附麗於中國，不但原料取給於中國，製成品亦且銷售於中國。中國一方面是日本的原料供給者，一方面又是牠的銷貨市場。且日本銷售於中國的貨品，並不是什麽特別物品，乃係綿紗，洋布，玩物之類。這些東西中國何嘗不能製造？不過現時被日貨壓迫，沒有製造的機會能了。一旦中國關稅得到自主，財政舒裕尚係小事，啟發實業爲利實大。中國實業既可借以發達，則不特原料不能供給日本，日本的製成品亦難在中國銷售。結果日本的工商業不能不衰落，因之勞工必有失業的現象，恐慌由是而起，則日本前途之慘狀，誠有不堪以言語形容者矣！因此日本不能不堅決的反對我關稅自主，只要有利於中國的工商業，日本一定要反對到底。這是日本的生存問題，無論民政黨執政也好，政友會執政也好，對於此種政策是絕不會變更的。然如果外交手腕運用適宜，能與其他各國連合，使日本在國際上佔在孤立的地位，不怕牠不變更態度！

由上可知美，英對中國關稅自主不至發生什麽問題，最難通過的是日本。然而豈能因日本反對，便不進行關稅了嗎？不，不，要排除一切障礙，恢復有關於我國計民生國家存亡的關稅主權！對外要以外交手段，聯甲抵乙，聯丙制甲的辦法，以取得列國的共同贊成，對內則稅率的高低，一方依國家財政的需要，他方面須依國民供給力之大小而別。若稅率漫無標準，則民受虧，即國之失，殊非經濟之道。再有更須要者，則務採適當之保護政策，扶植幼稚工業，使其長大以與外商競爭；至若戰爭用品之工業，亦須極力發展，使能獨立製造，以備將來萬一不預之備！

關稅是現代各國所仗恃的一種武器，強國以獲得別國

的關稅權爲經濟侵略的張本，弱國則恃關稅爲抵抗强國的盾甲。所以帝國主義者無時不汲汲於他國關稅權之取奪；弱國則兢兢業業以保持本國關稅之主權爲急務。這是現在經濟世界不得不然的現象。我國關稅之受束縛者迄今已歷八十載，在此八十年中，我國之民膏脂 輸送到外國去的，不知有幾千萬萬萬萬……人民血汗之直接間接被外人榨取去者，又不可以數目計。既不能扶植實業，則國民謀生之路狹，失業相因，流離失所，以致匪徒橫行，哀鴻遍野，此就民生而言也。若就政府言之，則財政之支絀，必致政費及教育費等，不能應付時勢之須要，政局既現窮促不安之勢，教育更不能達其理想的目的。結果人才缺乏，建設無由，國家乃呈顛傾的形勢。推厥原因，何莫非關稅不自主爲之厲階！爲今之計，自以完全恢復關稅自主爲上策，萬一不能辦到，亦勿再訂束縛關稅之條約，以作將來的障碍！

中央雖已宣佈，自明年元旦起實行關稅自主，然難保不發生其他枝節問題，生出波折。所望於政府者，務要抱定宗旨，努力做去，必有成功的一日。國民亦務要整甲齊盾，作政府的聲援。此千鈞一髮之良機，千萬不要錯過，國民其猛起直追，從速解決此有關國民生計，國家存亡的關稅問題！果能因此而得到關稅自主，則國家財政之支絀，國民生計之窮迫，自可迎刃而解；政治之入軌道，何待終日？國民富裕，指顧可期。最難解決的民生問題，因而冰釋。則我國前途之隆盛，更非此文所形容於萬一者矣！惟所賴者，仍不外國民之努力與奮鬥，國民其速興！國民其速興！

民國十七年十月二十日於北大東齋

戰雲彌漫的波羅的海

快然

一，引言

重重疊疊圍繞着蘇聯的國境，如芬蘭，立陶宛等現在忙着擴充軍備。他們都受了帝國主義者的操縱利誘和影響，很積極的預備大流血。

這幾個國家經濟根本不富裕。為救濟自己國家的窮困起見，向英帝國主義以及其他帝國主義，乞求物質上和經濟上之援助。可是，因此自己受帝國主義者之操縱，成了他們的侵略政策唯一利用的工具。尤其是英國，專持利用他國為工具之政策，以對抗敵人。英國極力利誘這幾個國家，就是預備將來宣戰時，以這些國家為牠海軍的根據地，並且在軍事上也易于發展。

放棄世界革命關門建設社會主義的蘇聯對於這些國家非常之怕，因為在十月革命時期，他們向牠表示過他們的偉力，因此蘇聯在國防上也有相當之設備。這樣看來，沿波羅底海的確是明爭暗鬥着，有着一日戰爭爆發，蘇聯一定倒台！

二，芬蘭（Finland）

芬蘭是歐洲大戰後，從赤色帝國主義鐵蹄之下解放出來的新興國家；人口有三百萬左右，去列寧城有一帶之水遠，並且通過芬蘭灣和刺多日湖，鐵路繞着波的尼亞灣使可直達瑞典挪威。其地理上之重要，可想而知。因此牠的國防上也沒有很嚴密的防備，赤色帝國主義和白色帝國主義時時窺探牠的邊境。

芬蘭的軍備當然沒有帝國主義的那樣雄厚，在平常的時候，全國祇有三萬三千常備軍，但是戰爭的時候，便可擴充到十二萬軍隊。牠的軍隊編制法以國為最高單位的組

織，共有九團，三營，五團砲兵，二團騎兵，除此而外，還有坦克之組織，在戰時可以調動七十五隊坦克隊。工兵隊技術隊等也都有相當的組織。空軍近來也有充足的準備，有六大隊航空隊，每隊有八架飛機。此外還有海上偵探飛機隊三隊，每隊各有飛機八架。

芬蘭軍隊的武裝，都是採用俄國式的和一八九一年馬克西模(譯音)式的。砲兵的軍械以俄國三九式之砲為主要。牠的軍械來源，以前都是由外國輸入。現在自己設立了兵工廠，一切軍用品都要自己造。

軍隊的訓練極注重知識和形式，尤其是格外的必須熟習本國地理，本國歷史等課目；並且在嚴冬時常常到樹林中去實習，對於體育之保養與競技之練習，非常注重。

芬蘭軍隊以直到現在還未創造出來自已的戰術，所採用的戰術都是外國的，尤其是德國歐洲大戰所經驗的戰術。

軍隊的紀律較各國為遜色，行為都不道德：常常酩酊大醉，不遵守社會的秩序，並且有時不服從長官的命令，和暗殺軍官之事發生。可是，關於『文化教育』尤其是關於宗教的信仰和服從長官的儀式，在芬蘭軍隊都是很普遍的，很發達的，一般兵士都有相當之習慣和紀律。牧師在軍隊中握有極高的權勢，他有訓練兵士的責任。

一般兵士對於蘇俄之感情實在很惡劣，準備下不顧一切犧牲所有之破壞方法，把赤色帝國主義消滅下去。對於防守蘇俄之邊境，都是奮勇直前！

兵士的地位非常卑劣，只准兵士在指定的大街上行走，不准和社會有所交際。長官對於兵士如同奴隸一樣看，以為他們是最下等的階級。

除了常備軍之組織，還有義勇兵等之設施，例如「愛國社」(chosekra)是。愛國社是愛國主義者的組織，戰時可以召集十萬極有訓練的武裝義勇兵士。至于幼年軍人也有童子軍之組織，共有三小隊，人約千餘，平時都受極豐富的軍事教育。

三，愛沙尼亞（Esthonia）

愛沙尼亞在波羅的海上是一個極小國家，東界，俄國西界波羅的海，南界剌特維亞，北界芬蘭，三面為水所繞，生產上很缺乏，完全仰望外國。國家雖小，軍備上之設施則不亞於他國，只是在質量上相數量上少遜耳。

愛沙尼亞軍隊是採用普通國民義務徵兵制，步兵現役

期十八個月，砲兵工兵現役期二十月，騎兵和海軍現役期二年，平常的時候，全國養育一萬六千國防軍，戰時可以徵調十萬兵士。軍隊的編制以國為最高單位的組織，每團平時有二營，戰時有三營。

海軍方面，有驅逐艦三隻，一隻是新式的，二隻是由俄國得來的；其餘的軍艦，都是舊式的，早已失掉了戰鬥力。

空軍方面，造航空飛機是目前唯一的事業現有軍用飛機三十架，關於化學戰爭之用品，也都有相當的準備。至於牠的軍裝，非常複雜。步槍有俄國式的，英法式的，因為國家經濟甚為困難，一時難於把複雜的軍裝改為統一式的。

戰術上的訓練在愛沙尼亞軍隊中具有完美獨戰的能力，無論在何種情形之下，兵士單獨作戰的能力，都很高大。關於兵士和普通社會交際，一律禁止。長官對於兵士的嚴肅如芬蘭長官一樣。還有些紀律以前是存在的現在是沒有了。如有事見長官，實行舉手禮。

除了正式國防軍之外，還有一種軍隊的組織，其性質與國防軍異。是愛沙尼亞資產階級的自衛組織，名曰，「衛國會」，共有兵士一萬五千人，其中含有狩獵組跑馬組等。一切學校都實行軍事教育。

愛沙尼亞的存在，完全靠在帝國主義之背上，以故為帝國主義所利用。一旦戰事發生，愛沙尼亞雖不能完全和帝國主義聯合，而捲入漩渦之內，但在反蘇俄的共同戰線上，牠和其他的國家是取一致行動的。

四，剌特維亞(Latvia)

剌特維亞與白俄之邊境相接，時時有為赤色帝國主義吞食之危險，所以牠在軍備上也積極擴充，在平時只有二萬左右之兵士，戰時可以徵集十二萬有訓練的精兵。軍隊編制法和芬蘭，愛沙尼亞相差不多。共計有步兵四師，每師有三團，每團有二營，戰時再擴到三營。步兵槍械是英國式的，機關槍是馬克西模式的。輕體砲隊共有四團，重體砲隊和沿海砲隊共有一團。除了以上軍隊之外，剌特維亞於技術上，化學性的爆烈品上，也極形發達。坦克隊也有六隊之譜，共有坦克十五輛；飛機團有三團共有飛機十五架，並且有鐵甲車隊二隊，共有鐵甲車十八輛。

剌特維亞對於戰術上很注重，自已有兵法和操典，這些兵法和操典大半是受德國影響的。兵士都注重單獨作戰

之能力，對於兵士之身體，特別保護。兵士的待遇和紀律都是非常嚴厲，不准兵士加入任何政黨，或團體。實行帝制時代之軍紀，約束兵士。

刺特維亞雖小，但已有法西黨之組織了。法西党之軍事組織有．(一)國民保衛會(二)刺特維亞國民軍(三)刺特維亞社會防禦會以及其他。共計有數萬會員，組成了十九團國民軍，這是刺特維亞後備軍之潛勢力。

總括起來說，刺特維亞軍備上之設施，不亞於他國。

五，立陶宛 (Lithuania)

立陶宛是受赤色帝國主義和波蘭帝國主義之所包圍的。牠必須要在國防上謹慎和留意，才能保持牠的主權，否則，難於存在。

立陶宛共有國防軍三師，其中有七團步兵，一旅騎兵，砲兵，工兵技術隊共有三團。此外三輛鐵甲車內有十架發彈機，並有鐵甲汽車、機關槍隊之組織。——步槍和機關槍都是德國「毛瑟」式的。

軍隊在訓練上比較劣些，軍官沒有完善的軍事知識，因此不能給予兵士很充足的軍事教育，以故兵士之戰鬥力很弱。 軍官之中因爲新舊之爭， 常常發生意見上的衝突。兵士的物質生活不良，因此軍官和兵士，都常常營私舞弊。

軍需品都是由外國輸入，將來或爲國際帝國主義之公用地；但立陶宛反對蘇俄之程度，按社會上一般人說，都特別激烈。無論通商條約，防守條約訂多少，對於空氣之緩和，仍無補於萬一！

六，結論。

沿波羅的海上之軍備，既如上述。可知各國之野心勃勃，正蒸蒸日上！波蘭是赤色帝國主義之勁敵，牠時時防守邊境，恐赤禍臨頭。赤色帝國主義和白色帝國主義都想千方百計，來利誘沿波羅的海之國家，使入他們的圈套，以達其侵略之目的。

現在全世界差不多都在恐慌狀態中，大戰之導火線各處埋伏着，某種情形之下，機會逼來，一觸即發，全人類頓入新黑暗之時期。

我國無線電交通之計畫（續）

王芝衡

自然週波(natural frequenly)——前節第二十圖所示之擺，其每秒擺動之週波數，與拉力之大小無關，惟與其彈簧之彈性倒數，及圓球質量乘積之平方根成反比；在波動電路內亦然，如前節第二十一圖所示之電路，發生漸弱波，每秒波動之週波數，與電池之電位差無關，惟與其聚電器之容量C，及螺線圈之感應量L之乘積之平方根成反比。列式如左：

$$每秒波動之週波數 = f = \frac{1}{2\pi\sqrt{LC}}。$$

在上式中之L，以亨利計，C以弗打計，如第二十一圖所示之情形，由其本線路內之感應量L與容量C之大小所得之波動週波數，名之曰自然週波。(natural frequency)如欲增大其自然週波數，勢必減小容量C，或感應量L；減少時，勢必增大容量C，或感應量L。

銜接波動圈之調和 (resonance phenomena in conp

第二十六圖

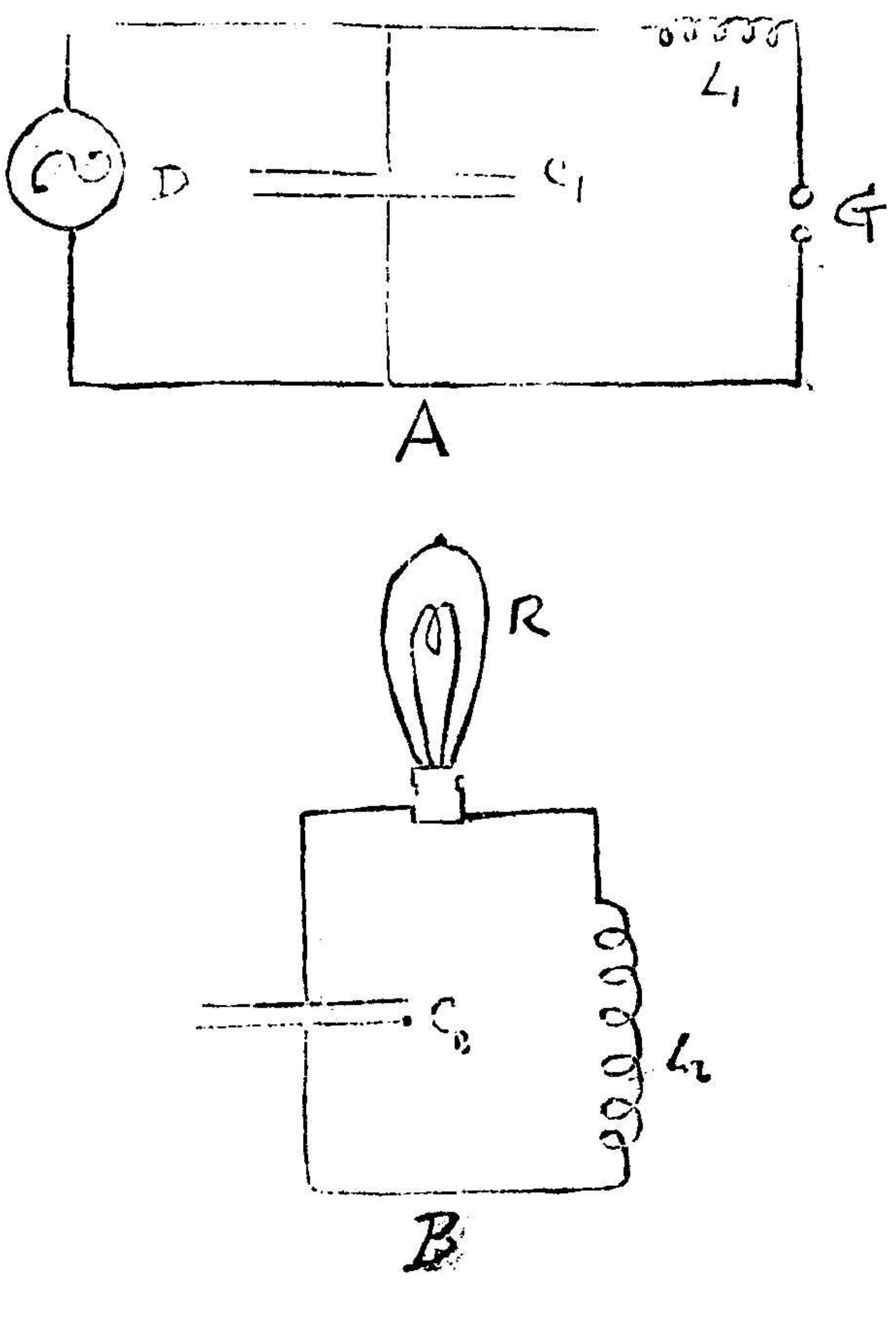

led Dscillatary circuits)——取聚電器C.，螺線圈L.，空氣間隙G，(air gap)連成波動圈，接於發電機D上，如第二十六圖A；再取聚電器L_2，螺線圈L_2，小電燈R，連成完全線路，如圖第二十六B，當發電機D轉動時，如空氣間隙G之阻力不至過大，A線路內卽發生波動電流，依前節所述互感應之道理，則於附近之B線路內，必由感應而亦生電流，如電燈R之阻力甚小，其所生之電流，亦爲波動電流；當電燈R阻力一定時，其所生波動電流，波幅之大小，全特其自然波動數與A線路自然週波數之差之大小而定。如在A線路內

$$f_1=\frac{1}{2R\sqrt{L_1C_1}}$$。

在B線路內

$$f_2=\frac{1}{2R\sqrt{L_2C_2}}$$。

假使$f_1=f_2$，則B線路內波動電流之波幅爲最强。此種現象，名曰衡接波動圈之調利。(The tuning of caupled ascillating circuits)但如電燈R之阻力再加强，則其波幅又減弱；若電燈R之阻力減小時，則其波幅必更加强。

無線電之傳送(Radis transmission)——取彈簧S_1與S_2圓球B_1與B_2，繫成兩擺，相距五六尺，懸於水池面上，使圓球恰與靜水面相觸，如圖二十七所示。今以手向下拉圓球B，依前節所述，因彈簧之彈性與圓球之慣性，使圓球B，上下擺動不已，同時圓球打動水面，使靜

第二十七圖

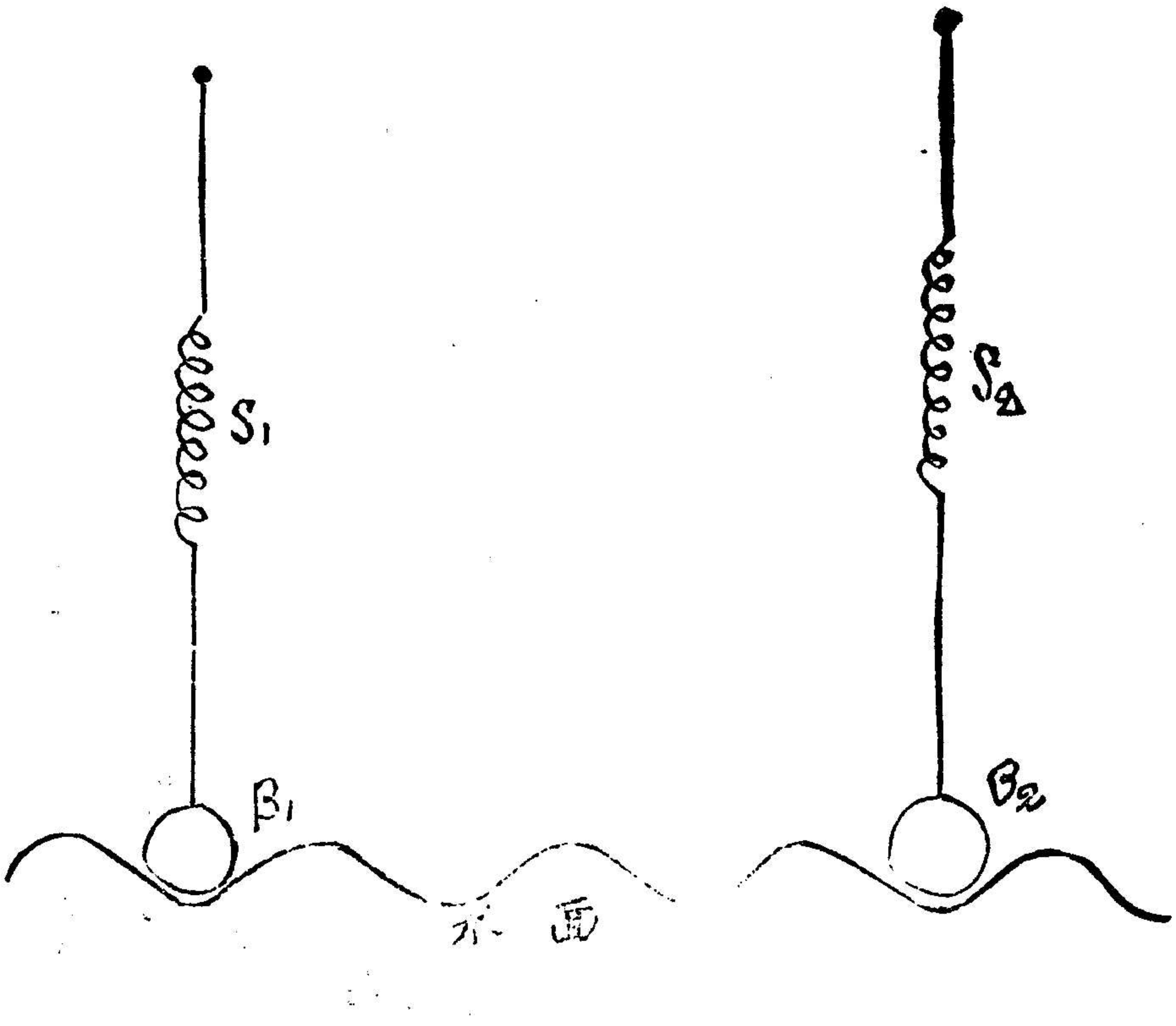

第二十八圖

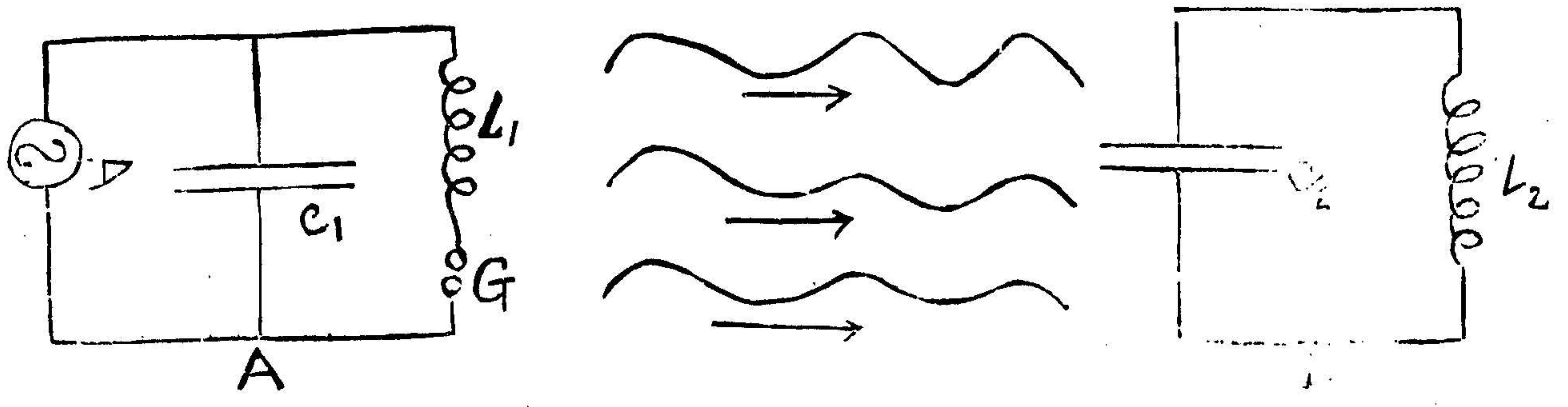

水亦生波動，慢慢的向四圍擴張，直至圓球B_2處，因水波打動圓球B_2，使第二擺S_2B_2，也發生上下擺動的現象，其擺幅之大小，全恃其自然週波數與水面波動之週波數相同與否；且水面之週波，原由第一擺S_1B_1發出，故水面之週波，當然與第一擺S_1B_1之自然週波數相等，然則第二擺S_2B_2之自然週波數，與第一擺S_1B_1之週波數相同時，其擺動之擺幅最大。無線電之傳送亦然，取聚電器C_1，螺線圈L_1空氣間隙G，發電機D，連成波動綫路，如圖二十八A。再取聚電器C_2螺線圈L_2，連成完全綫路，如圖二十八B。置於線路A相距數里或數十里之處，今使線路A發生波動，則其周圍即發生磁電波，漸漸的向外擴張，雖然波動圈A之周圍，沒有目能視，手能觸之物件，但有一種充滿空際，無微不入的東西，名曰以太。(ether)磁電波發生之後，即藉此以太，作傳播之媒介，而達於遠方。苟於其傳播路途中，裝有完全線路如B者，則線路B因受此種遠方送來之磁電波感應，而亦生波動，其原理正與水之傳播擺動，使遠方之第二擺發生上下擺動者完全相似。至於波動圈B線路內所生電流之强弱，固然依其本線路內阻力之大小，但與波動圈

A之自然週波數關係更切。如AB兩波動圈之自然週波數全相等，則B波動圈內發生之波動電流爲最強，此亦與靜水之傳播擺動相同，如原來裝定B線路之自然週波與A線路者不相等時，可增減B線路內聚電器C_2之容量，或螺線圈L_2之感應量，使

$$f_1 = f_2，即 \frac{1}{2R\sqrt{L_1C_1}} = \frac{1}{2R\sqrt{C_2L_2}}$$

則於B線路內立即生最強之波動電流，此種現象，名之曰調和。(tuning or resonance)

雙邊與單邊波動圈之比較(closed and open Oscillators)——今有波動圈CL，如圖二十九所示，當其波動之時，電流之方向，時而正，時而反，但在aa邊向上流動時，bb邊必向下流動，aa邊雖有磁波向外漸漸擴張，而bb邊亦有磁波同時向外擴張，假令在遠方之P點，設有接收無線電之儀器，當然同時可以收到aa及bb部之波浪，但因ab兩邊之電流方向相反，故其波浪亦由於反動，而互相抵消矣，可知雙邊波動圈，(closed ascillator)不適於遠距離之傳送也，

第二十九圖

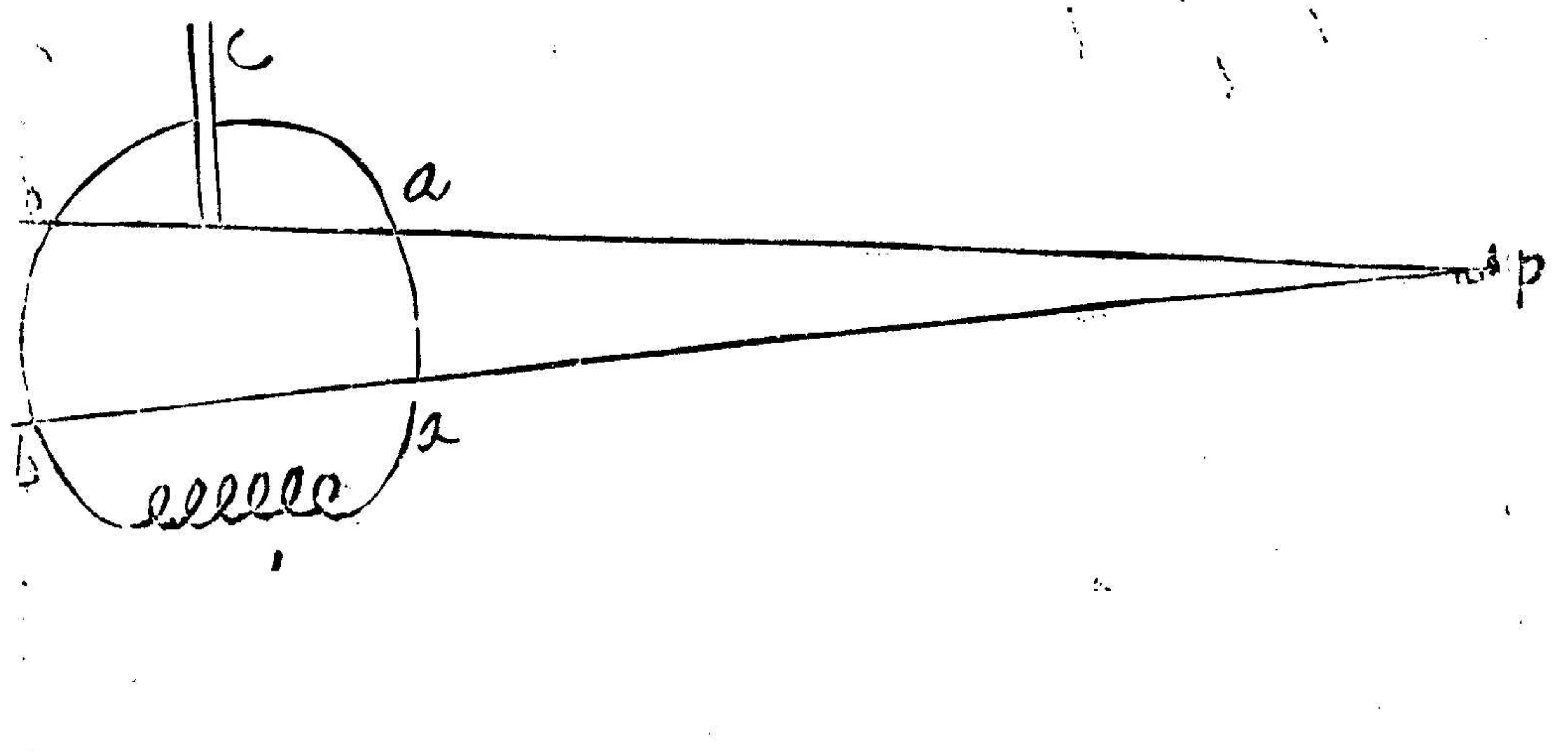

明矣。及後經歐美電學家研究之結果，凡向遠方傳送電波者，皆不用雙邊波動圈，而採用單邊者，如圖三十所示，A_1A_2及G_1G_2均爲金屬電導線，此兩線距離

第三十圖

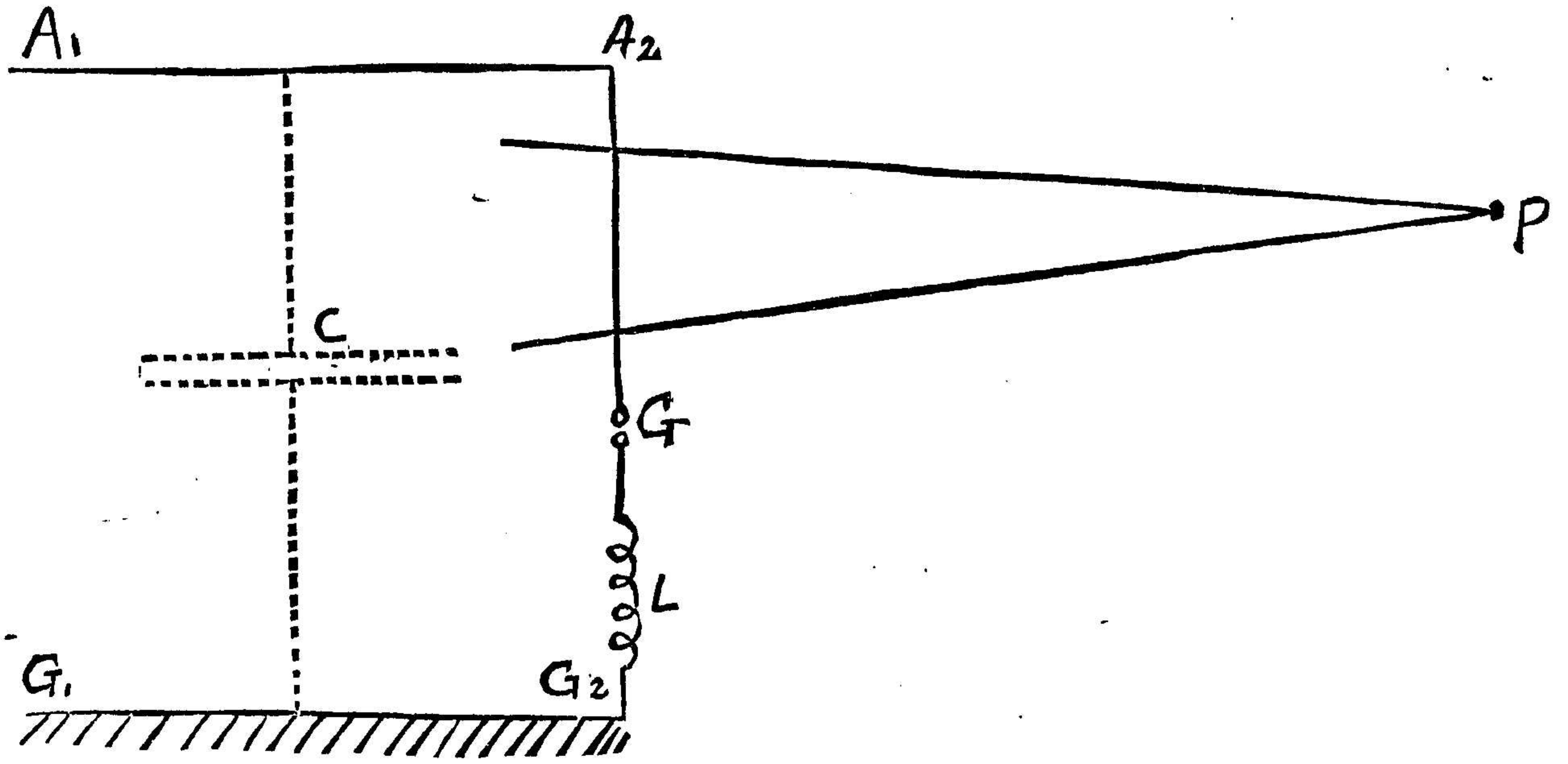

遠，而其切斷面雖細，但均甚長，宛如聚電器之兩金屬片；中間滿充空氣，即猶聚器金屬片間之絕緣體也，可以A_1A_2及G_2G_1，卽與圖二十九所示聚電器C之作用無異。$A_1AGLG_1G_2$亦能發生波動電流，但其直立部分，只有$A_2G_2LG_2$一邊，故放射磁電波於四方，同時絕無反方向之波浪發生，如於遠方P點處，置接收無綫電儀器，當可得較好之結果，如此之裝置，A_1A_2線因高懸於天空之中，故名之曰天線。(Antenna)G_1G_2線因與地面接近，或直連於地下，故名之曰地線。(ground orcounterpoise)

磁電波之放射(Wane prapagation of rediated Energy)——如圖三十一之單邊波動圈，AGC；當有波動電流通過時，忽增忽減，忽正忽負，其四周之磁線圈，雖然漸漸向外擴張，但同時亦隨之而增減，其向外擴張之速度，據近年各電學家實驗之結果，與光波前進之速度相等，即每秒走三萬萬公尺，所以在波動圈內，當電流增加時，四周之磁圈在P_1處，首先增加，P_2處較P_1處少緩，P_3處又比P_2處少緩，餘類推。假如在波動圈內之電流減弱時，四周之磁綫圈在P_1處，首先減弱，P_2處少緩

第三十一圖

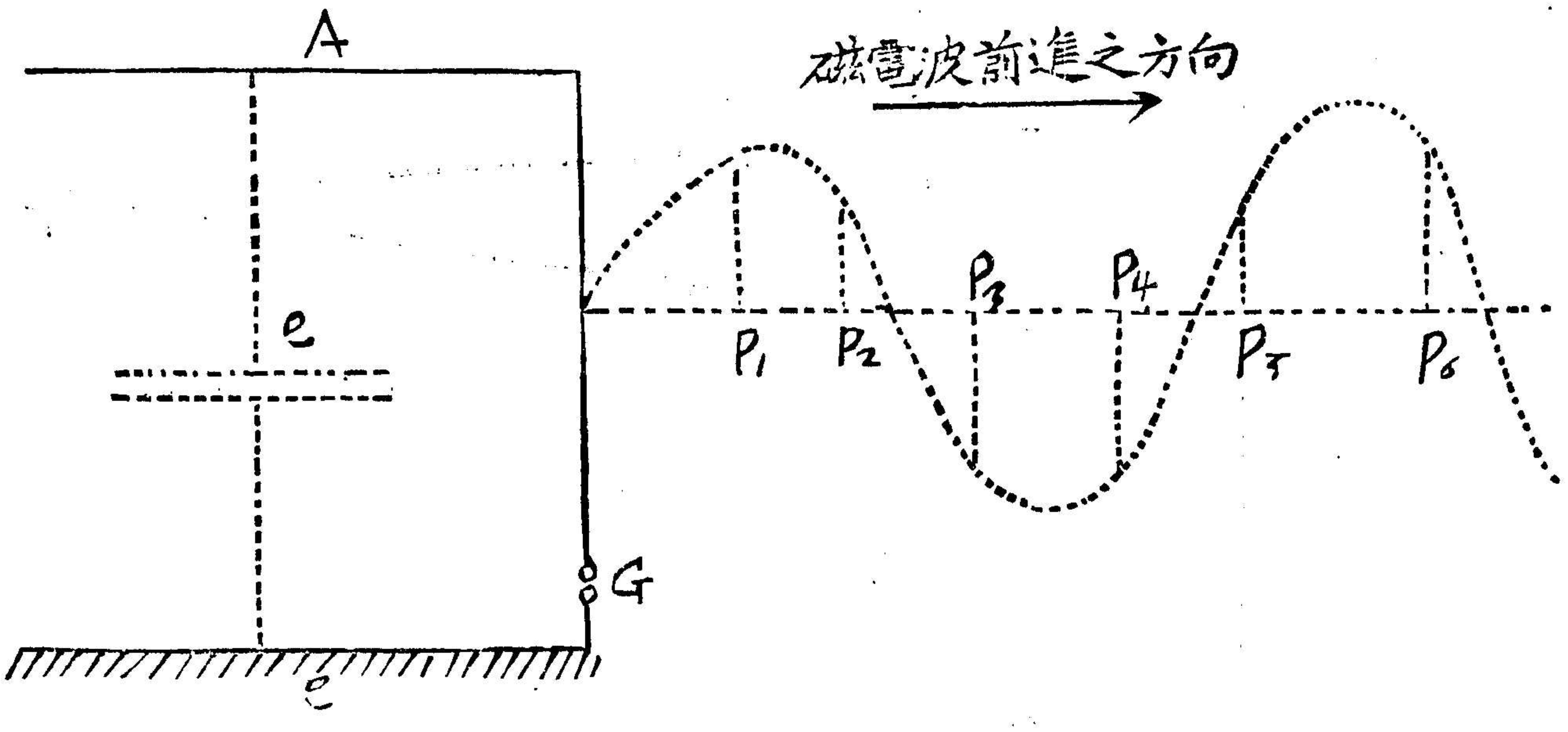

，處少綏，又P 3處又比P 2處少綏，直至P 5 C 6處，亦或因先前電流增加：磁波浪方綫傳到，尚在漸漸增加之時，可知圍繞動圈空間中之磁波，雖然波動圈內電流之增減而增減，但因遠近不同，其增減有遲速之分，如圖三十一所示，假使以立線之長度，代表各點磁波之強弱，虛線之上下，代表磁波之向外擴張與向內收縮，詳審其波狀，則自明矣。

既知磁電波，每秒行三萬萬公尺，如預知波動圈之自然週波數，即每秒發生之全波數，則

$$每個全波長（wavelength）=\frac{300,000,000公尺}{自然週波數}。$$

平常以「λ」代表全波之長 f 代表自然週波數，故上式可列爲

$$\lambda=\frac{300,000,000}{f}（公尺）$$

可知波長與有自然週波數成反比，換言之：即週波數愈高，則波長愈短，尋常無線電傳送，採用之波長：自數千公尺，以至數十公尺，甚至數公厘之短，在實驗室中，亦可得之。

（未完）

改進綏遠農業計畫書

李紅

……上略……綏遠地勢遼闊，土質肥沃，按諸經濟原理，人民宜臻既富且庶之境象。然返觀該地人民，日無斗儲，夜無安宿。議者多歸咎於大兵之後，地方不靜，受其影響，要以地處邊陲，風氣未開，有河川不知開濬，有土地不知投資，歷年怠惰成性，因循故舊，徒令大地荒蕪，不究致庶致富之道故也。是以一遇天旱，十室九空，賣妻鬻子，坐以待斃。——此本年實在情形。即遇平年雨水調勻，各色農產物又生產過剩，糧價倍形下落，人民得利甚薄，終難富足。……欲發達綏遠農業，舍獎勵工藝作物外，卒無良法。蓋農業必傾向於工業，方能保護農民利益，調節物價，至於平衡。查綏遠工業，尚未萌芽，農業又形退步，今後宜獎勵工藝作物，以圖發達。茲將應獎勵者序列於左：

(一)獎勵能製油之滿州大豆。

(二)獎勵能製糖之奉天甜菜。

(三)獎勵能製麥酒之日本北海道二條大麥。

(四)獎勵能製麻之日本北海道葫麻。

其外蕃殖牧畜，以資改良品種；推廣造林，以圖調和氣候；開包甯鐵路，以利交通，精製毛革，以便輸出。早為有識者一一洞見，勿庸贅陳。只就其應獎勵以上四項工藝作物之理由，詳明於後。

案農業經濟學，以土地，資本，勞力，為三大要素。又鐵道，河流，為農產物輸出輸入之二大捷徑。查綏遠一區，土地寬大，工業原料，不慮告乏；且利用鐵道河流，輸送原料，運貲時間，俱極經濟。彼世界各國，推廣工藝作物於寬大土地，建設工場於河流區域者，職斯故也。況

大豆，甜菜，葫麻，草大麥本宜寒地。如甜菜，大豆，廣種於奉天，葫麻，二條大麥，盛植於日本北海道。該地皆居北緯四十五度以上，而綏遠竟位於四十五度之間，雖綏地高出海拔一千餘米，較之奉天，北海道二地尙低。論地勢無不能種之說，論情形無不能種之理。現綏遠原來宜種葫麻，黑豆，草大麥，其他根菜等類。若將以上工業性之四種作物，輸入歸綏，一一推廣栽植，(一) 則人民足供日用；(二) 則生產餘剩，變爲加工物品，輸出海外；(三) 則調節物價，不致驟形下落。人民得利甚厚，即樂種工藝作物，禁種鴉片，自有辦法。如是逐漸改良，而猶患綏地人民不庶不富，焉有斯理？但製糖製麻製麥酒等工場，需資本甚鉅，宜先改良品種，逐漸推行。惟普種滿州大豆，提倡工業，見效甚易。該豆富於油分，又根瘤細菌，可吸收空氣中之窒素，不喜肥地。將此種急行推廣，建立工場。由根瘤菌言之，可改良綏遠土質，使瘠地變成肥性。由工業性言之，可使人民由農業而傾向工業。故利用歸綏原有製油機械，或立化學製油工場，油則不慮銷路，可大宗出售；豆餅可就地充用肥料，或飼家畜，尤覺適宜。並可由平綏路輸出天津，利用滿州豆餅舊有消路，供給日本之用，與滿州豆餅，並駕齊驅。稱爲歸綏大豆，歸綏豆餅，在物產界，別開面目，獨占一籌，大可以馳名世界。……下略

特載

我們如何紀念國慶

胡漢民講

△雙十節是　總理的主義先烈的犧牲人民的痛苦換得來的

△雙十節的意義價值到今日而愈完成愈加顯著了

△由旣往的昭示定未來的南針是慶祝中最要緊的一件事

△辛亥革命所以未成的四大原因

△反革命的勢力今後一毫不容存在

△對於　總理的信仰今後人人都要是絕對的

△訓政期內國民依然要負責任

△目前的統一是國家空前未有的時機同時也是最嚴重的時期

各位同志同學：今天兄弟想講一個題目，「我們如何紀念國慶。」　因爲今天尚在國慶慶祝期中，諸位今天所舉行的這個演講會，也是慶祝典禮中的一部分，所以現在是應該講這個題目的。

我們知道，今年國慶的慶祝，比過去的十六個年頭中所有的國慶慶祝不同。今年國慶，全國國民的歡欣鼓舞，眞是前所未有。　一方面固然因爲此番國慶紀念是適當北伐成功，全國統一以後，與過去十六年紛擾割據的情形不同，一方面也實在因爲雙十節這一天，乃我們民族的極大紀念，而其意義與價值，到了目前，乃益加完成，愈加顯著，所以大家慶祝得比往年愈加熱烈。　要問雙十節的意義與價值究竟如何我們只要看雙十節這個紀念日是如何得來的。　原來雙十節乃由總理創立了三民主義。由三民主義的實現而來的同時又是以往諸先烈的犧牲和鐵血所演成的。同時又是因爲四萬萬國民已有了相當的覺悟，先受了

莫大的痛苦，然後才換得來的。 所以辛亥那年武昌起義未久。而全國便都響應，共同起來，於最短期間，推翻了二百六十餘年的滿清政府，這是我們整個的民族精神的表現，偉大力量的表現，足够給世界各國認識一番了。 何以說他的意義與價值，到了目前，乃愈加完成與顯著呢？

我們北伐未曾成功以前，全國未曾統一以前，外人每多懷疑，以爲國民革命軍未必有統一全中國的力量，或是以爲中國國民黨未必有統一全中國的力量，兄弟適在外國，便告訴他們說，「你們不知道中國國民革命何以起的，不知道國民革命軍的眞實力量何在，不知道中國國民黨何以能領導國民革命的。 你們尤其是把中國十七年前的革命歷史忘記了。 現在我國的國民革命軍。國民黨。都不是新興的。初創的。突如其來的乃由從前推翻滿清政府的革命軍。同盟會而來的，如果不知道我們革命的歷史，革命的主義，和我們黨的領導民衆，努力革命，既往的成績，自然對於我們目前的一切，有所懷疑了」。 照此看來，沒有十七年前的革命根底，是難有今日的北伐完成，全國統一；沒有目前的北伐完成，全國統一本黨在十七年前的革命成績在一般人的意想當中，幾幾乎完全埋沒了。 而十七年前革命得來的雙十節紀念日，其意義與價值，豈不是至今日而愈爲完成，愈爲顯著嗎？ 因爲其中有這種情形在，所以我們今年的慶祝才格外來得高興；而我們在十分高興采烈的慶祝之中，又如何能不把這紀念日本身的重大意義與價值，鄭重思考一下？又如何能把總理主義的偉大，先烈犧牲的悲壯，國民痛苦的深劇，忘掉任何的一件，而徒然熱鬧一番而已呢？在我們今年熱烈的慶祝之中，還有一層不可以不念到的，就是自從辛亥十月十日以後，推翻滿清，成立民國，而民國何以只有一塊空招牌，並無內容，並無實際？ 本黨領導革命，到了那年，應該成功，以後何以革命的目的，和人民的要求，仍不能達，仍未成功，而需要重新革命？這一層我們不但在慶祝中要念到，並且要查考，要追究，能得着一個切實的原故才好。這種查考追究，並不是對於既往的批評，實在是求得對於今後的教訓。 因既往的昭示，而定未來的南針，實在是我們在慶祝之中，最要緊的一件事啊。 這種切實的緣故，說來不止一個，却有四層。

第一，辛亥革命以後。不應該容留反革命的勢力存在而不與剷除。讓他潛滋暗長起來，終於破壞了革命勢力，

而革命之功於是未成。當民元南京政府成立時，反革命的首領袁世凱，表面也贊成共和，因而有南北議和的局勢，特地政權讓給袁世凱，這件事說起來眞是莫大的錯誤！試思本黨所以革命的目的，原在求中國的自由平等。 滿清政府對內說專制萬分，不與漢族的自由平等，同時又不能代表中國，去抗拒外人，又引了外人的一重壓迫，加在國民身上。 我們爲要在內外兩重壓迫之下，求得自由平等，所以非排滿不可，非推翻帝制不可，非建立民國不可了。即除開自由平等，單就國民生計而論，那時因爲皇帝官吏的剝削，因爲國內實業在帝制之下，永無發展的機會，民生已凋敝到萬分，爲替國民求出一條生路來，也非實現一個比較能夠解決民生問題的政府不可。 本黨所以革命，所以建立共和，原是爲的這些。 至於袁世凱的贊成共和，與推翻滿清，却爲的甚麼呢？原來他爲的是團結反革命勢力，把滿清的專制，滿清的帝制，一步一步的轉移到自己方面來罷了。 這樣一來，中國的自由平等，國民的惟一生路，到底在那裏？不料本黨原來是懷着一切革命的目的的，爲了誤信他人，到後來竟把政權眞個讓給反革命的份子，反而遂了反革命的心願，反而達了反革命的目的，因果顛倒，一至于此眞敎人從何說起呢。反革命者一經革命者予以信任，批准以後，勢力自然逐漸發展，逐漸澎漲了，一班滿清帝制的餘孽，于是通通轉一個身一變而爲洪憲帝制的功臣，立足格外穩固，蔓延格外迅速了，一方面把當時的革命力量消滅個乾凈，一方面又形成無數的軍閥興起了國內十幾年的內亂，大家所行所爲的。前後人一轍，無非是賣國求榮。忍辱苟活有甚麼民族的思想？跋扈專橫。恣睢暴虐。有甚麼民權的，顧慮殘民惟恐不甚。殃民爲恐不力，有甚麼民生的打算。大家是整個的在那裏反革命反主義。即令當日那點革命勢力，幸而得與反革命的勢力並存，也何足以進而談甚麼實現主義主義。如果不實現。革命又到那裏去成功，所以辛亥以後，革命的所以不成功，細想起來，錯交政權與袁世凱，縱容反革命的勢力滋蔓不已，貽禍無窮，把革命的勢力，完全壓下去，眞要算是第一個大原因，過去的歷史，已經告訴我們得很清楚了。

第二辛亥革命以後黨員不能十二分信仰總理對於總理的主義政策方略通通不遵守不按照實行 總理一切大計畫既不能實現，於是民國空有其名，革命祇做了破壞，而沒有做建設，所以就不能算是成功了，這層意思盡人皆知，

不必再說，不過兄弟所覺得痛心的，當時不但一般的黨員本來可以不十分信仰總理，連重要的黨員對於　總理的信仰也不够，我們只要看後來陳英士先生給黃克强先生的一封信就可以知道了，這封信裏說某種舉動，未遵總理的指導，而致失敗，某種計劃未聽總理的主張而致錯誤。試想陳先生黃先生跟隨總理革命最久的人，辛亥以後對於總理的信仰，竟也如此不够，當時革命事業上所受的影響要有多大呢！倘若大家認識總理既是創建民國的國父，對於國家民族的情形，世界各國的大勢，又都有深切的觀察與研究，那便上下一心，完全信仰他，聽從他的指導去做，當時雖有反革命的力量在，革命的事業又何至於一敗塗地呢？我們按照歷史觀察評論起來，以總理那樣獨立創造民國的精神和功業，實在是超邁古今中外一切的。即如美國的華盛頓，也還不是獨立創造美國的人，他不過帶着美國兵去抵抗了英國，然後穩固了美國的國基罷了。至於總理。在絕無民國之前，在全國人民心中絕無此想之時，一人獨自奔走海內外，艱苦奮鬥了數十年，然後才號召起一班同志，去創出一個民國來。對於國家有這樣的偉績，豈是世界上泛泛的政治家所能比擬的嗎？而這班同志，一經破壞業成，對於他的信仰，首先就搖動起來，甚且和非同志一樣，雖然事後也有知道懊悔的人，可是當時對於總理，總是不識不知，懷疑滿腹，以致一切措施乖張致民國既立，共和既成以後，復行攪出帝制來，復行攪出十幾年的軍閥反革命來，於是民國有名而無實，而革命的大業，也終於未成，大家試想，痛心不痛心呢！回憶起那時黨員對於國事的情形來、眞覺可歎可笑。議和則惟恐其不成，既成便以為天下大定，對於總理的意志，是多方阻撓，對於袁世凱的舉動，反而百般原諒。如總理的意思是定都南京的，一時竟無人附和；本來說大總統到南京來就職的，後來大家也不堅持了；建築鐵路的大計畫是無人過問，聽總理一人提倡；紙幣政策可以抵抗外人經濟侵略的，大家也不懂不理　總理許多的建國大計，當時黨員且不明白，不肯宣傳不肯實行，國民更無足論了。以直到現在，大家所認識的總理的主義與政策，如何內合國情，外應時勢，照他去做如何可以救國建國，乃至於進國家世界於大同之域，而以我國來領導世界的文明，現在看到如此在當時大家却總以為是總理的理想太高，萬做不到「理想太高」四字，還是當時黨員對於總理的批評，至於一般談論總理的人，覺喊總

爲「孫大砲」以爲總理只會說大話而已。 那時大家看見總理動輒以維持將來世界永久和平爲已任，志趣這樣的崇高，眼光這樣的遠大，祇覺得總理是發了誇大狂，並不覺得自己的淺陋不堪。 唉！像總理這樣的誇大狂中國實在已幾千年來沒有人發了。虧的還有總理一個人發發這種狂。然後中國纔有這幾千年來所未曾有過的中華民國。 我們如果信仰總理這種崇高的志趣，遠大的眼光，照他的遺教做去，那末來的中華民國和世界，還不知要如何的莊嚴燦爛呢！ 且說當時大家既覺得總理是發狂的人，黨員不信仰，國民更不認識，那麼大家究竟認識什麼，信仰甚麼，覺得什麼才不是誇大狂，而以爲可靠呢？那就有『維持現狀』與『非袁莫屬』兩句話生出來了。 還兩句話原來是一呼一應的，作用很大，當時竟有人大爲宣傳用以壓倒一切。 但是我們試問：剛剛推翻了滿清，一切尚未建設，有何現狀足以維特？ 仍舊維持滿清時代的現狀嗎？ 那又何必有辛亥革命？把滿清換個袁世凱，其餘一切的現狀便值得維持下去嗎？那麼辛亥革命的意義，與價值當眞便如此微賤不成？ 這「維持現狀」的四個字，恰恰是大家用以批評總理的「理想太高」四個字的反面。 大家的心理既然是寄託在這四個字上，當然要撇開總理那種誇大狂的人，不予信仰，轉而另覓那種能照這四個字實行的相當人物，於是又逼出「非袁莫屬」的一句話來了：我們式想袁世凱乃反革命的首領，『非袁莫屬』就是說『非反革命莫屬』，在辛亥十月十日運動的前後，大家總覺得是「非革命莫屬」的，何以剛剛一番『非革命莫屬』以後，馬上接着又「非反革命莫屬」起來呢？世上的是非顛倒有如此荒唐的嗎？當時身爲革命黨的黨員，糊塗竟到這步田地，眞是千古奇談咧！ 既然連革命者都覺得「非反革命莫屬」了，那麼反革命者自然當仁不讓，實行其反革命而毫不客氣，革命的成功，就此無望了，這其中的責任，究該誰負，不是很明白的嗎，所以黨員不信仰總理一層就不得不推爲辛亥革命所以未成的第二個大原因了，

第三就要怪到國民的不覺悟不負責了。辛亥以後國民對於革命奇怪得很，也是只能破壞而不能建設，以致反革命的勢力日漸伸張，所以雜民愚民的則無所不至，至於民權民生則一樣也談不到，而革命的功業，乃終於未能完成了，當時武昌倡義以後，舉國響應，不爲不快，各地不但黨人領導着運動，連國民也跟着運動，大家都覺得滿清非

推翻不可了，就此羣策羣力，一鼓作氣，把他很快的推翻掉。國民的精神，原也十分可佩，如革軍與清軍在漢陽大戰時，民衆不畏砲火，在前線挑水，送飯，運輸，給養，很告奮勇，當時局勢未定，勝負未分，革軍正沒有辦法，賴有人民這樣的帮助，占了不少的優勢，這種輸誠合作，實在不僅古人所謂簞食壼漿「簞食壺漿」不過是歡迎慰勞的表示而已，還不足爲奇呢，但是一經破壞以後，臨到建設國民不但於實際事業上無所表見，而且心理上反而顯出三個大弱點來把整個的革命功業，直接間接誤個乾凈說起來，也很痛心。第一個心理上的弱點是苟且心，大家以爲大亂過去了，趕緊休養生息吧，不必再鬧了，革命黨員畢竟是含有暴烈性的朋友，現在欲不着他們了，同他們疏遠些，另外接近穩健派的人物吧，原來我國國民識字不多，知識太淺，又未經訓練，不耐艱險，好像一個體質不强的人一樣，不能跑路，跑了一程已出了一身汗，馬上就要歇住脚來休息，也不管時機容許不容許停頓，而眞正目的地相去尚有多遠，就此躺下來，不再動，任你催促他，也是無益了。第二個心理上的弱點，是僥倖心，以爲過去已有的犧牲，或者已經够了，够達所求的目的，不必再多奮鬥了，大家總想以廉價來買得貴物，實際上有無把握，是不管的，只望其僥倖而中罷了，有這種心理的人，也未嘗不想革命的目的，眞正達到，不過對他談起根本的計劃，切實的工作來，他便以爲可以毋須像總理那樣的規模宏遠，而又辦法切實的人，總不投合國民的胃口，不但以爲狂甚，且以爲傻呢。第三個心理上的弱點是依賴心，凡事託人去辦好了，自己一概不管，從上面兩個弱點中，他們認爲滿意的辦法是「維持現狀」，認爲滿意的人才是「非袁莫屬」，既經物色着袁世凱這個寶貝，將國家重任付託給他以後，國民以爲便無甚責任了，以後袁世凱究竟怎樣辦理，能否維持大家所望的現狀，在現狀以外，他或者又會攪些甚麽鬼，統統不管了，其實袁世凱一面把滿清的不好現狀果然整個的維持不來，一面自己又新興了許多害國殃民的花樣，而國民只是甘心受騙而已，別無甚麽表示，實在可憐得很。更如國會裏坐着許多議員，究竟是否國民的代表，他們坐在那裏說些甚麽話，是否代表的國民的利益後來袁世凱段祺瑞解散國會，是否即解散了大家的代表，議員本身的破壞約法以及後來曹錕時代的賄選，應該不應該，總而言之，統而言之，大家一概不管賬，不負責，既曰民國

而國民對於國家如此冷淡，如此放任，反革命的勢力，那得不高張革命的勢力，又那得不屈大家起初在破壞的時候雖出過力，把滿清推倒，到底革命的全功，眞正的民國，又如何能致呢？

第四，是國內的分裂十餘年之久全是軍閥搗亂的局面，以致革命之功不成，這一層乃由前三層生出來的。反革命的勢力既張，黨員既又不信仰總理，不奉行總理的主義與政策，國民復始不悟，不管事，不負責那麼袁世凱看到各方面的情形如此，自然覺得帝制大可以爲了。袁氏既然帝制自爲，然後偌大的中國乃四分五裂，彼此爭鬥，一時再也合不起來了。

民元的時候，全國已呈分裂之象，中央與地方不相聯絡。袁氏的地位既固，便想對付革命黨人，於是黨人與非黨人之間，又劃了一條鴻溝。後來袁氏帝制的野心已著，黨人起兵討袁，袁卻得帝國主義者三萬萬巨欵，人心又受他蒙惑，討袁的革命領袖只落得失敗亡命，這時的中國眞是非袁莫屬了。袁氏對於黨人既無所顧忌，對於其餘的將領政客，更明目張膽的只要他們贊成帝制，別樣一概不管。如馮國璋雖然是個大軍閥，曾縱焚燒漢口，殘民以逞，無惡不作，但是很怕袁氏；袁氏要他贊成帝制，暗中卻引誘他以百萬的賄賂，同時拿來挾制住他。又如對於梁士詒，便以假造鐵路案件爲箝制，只要他去組織籌安會以實現帝制。在這種情形之下，人人對於袁氏，實在都懷二心，軍閥割據的局面，便格外不可幸免了。袁氏亦未嘗不要統一，不過他要統一的動機太壞，專門爲自己要做皇帝而已，並非爲國爲公。而許多分裂的軍閥，也傳其衣鉢；臭味相同，誰也不是矢忠民國的人，只要地位够了，時機到了，誰都想做做袁世凱，所以分裂的局面，固然由袁氏弄成，而且流毒之深，尤不可測；因爲那時的軍閥，人人的心理都「袁世凱化」了，十幾年之中，縱裏橫裏，由一個袁世凱化出百十個袁世凱來，以毀民國，還說甚麼革命的目的，焉有不愈趨愈遠的道理呢？這樣看來，上面所說的三層是因，這一層軍閥割據便是果；而這一個，實實在在可果種了民國十幾年內亂的因下去，把辛亥革命的使命，完全截斷了。

諸位啊，我們既考查了已往的歷史，知道辛亥革命沒有成功的四大原因一一如上所言；那麼我們當然知所鑒戒，今後對於建設革命上，也應該知所取徑了。第一，反革

命的勢力，我們今後再不容他一毫存在。我們知道現在所謂反革命的勢力，比十七年前的更來得複雜多了，一切帝國主義，惡化的勢力，腐化的勢力，通通環繞着我們，要消滅掉我們的革命勢力而後快，我們的奮鬥，能懈怠一毫，能因爲破壞告終，全國統一現狀較好局面較安，而懈怠一毫嗎？第二，說到今後對於總理信仰，更屬人人最爲切要之務。總理既是創造民國的國父，對於國家民族的觀察，中外政治的研究都很深邃加以天才的總容用功的刻苦，早已爲我們定下建國的種種主義政策俱臻十分完密周至了，今後我們不要建國則已否則惟有對於總理絕對信仰服從沒有人能夠違反一毫的。違反了總理所定的原則方略就是錯民二民三之間的事實已經完全證明了。今後我們如果仍想蹈那民二民三的覆轍則已否則惟有走總理所指示一條路第三現在國民也比較進步了，就要再如總理所言後知後覺的人對於不知不覺的人趕緊竭盡啓廸訓導之責。在訓政期中趕緊把國民訓練到能自治能行使民權，好讓國家早日達到憲政的時期，尤其要緊的是雖在訓政期間國民千萬勿放棄責任以爲自己的程度原不够便靜候別人來訓練好了，自己仍舊甚麼都不管，那是斷斷不行的。好比學校裏先生訓練學生一樣；學生如果無心求學，或是不肯勤學，一味被動，要先生來逼迫勉強了做，對於先生的教訓，又始終不肯依從，把教與學的責任統統給先生去負，好壞學生絲毫不負責的，試問這樣的學生，會訓練得好嗎？

所以今後國民要深知訓政憲政前後兩個時期的意義與作用，既是民國，絕對沒有一分一秒的時間，不要國民自家負責的。

第四，再說到統一一層，如今全國人民是沒有一個不願意國家統一的了，可是外人對我的情形，却仍分着兩派：一派是觀望我們究竟能否統一，如果能的，便加以贊助，一派是始終不願我們統一，甚且破壞我們的統一。這兩派的人，都是與我們國家的自由平等極有關係的。我們萬不能教親厚者失望，而致仇視者快心。

我們如果不能把目前的這個統一，很穩固的維持下去，我們就莫想廢除甚麼不平等的條約，就莫想求得甚麼自由平等了，而且統一又不僅是形式的，必定要政治經濟，各項實際問題，統統統一，眞是一個整個的國家，表裏上下，都是一個系統，沒有絲毫分割盤據，阻滯歧異的情形，然後才可以對外表現出我們偉大民族的偉大精神，然後

才能敎好我者勤，而惡我者懼，然後才能廢除不平等條約，求得中國的自由平等，而革命的成功，然後才能實現！

同胞啊！同學啊！同志啊！今年的國慶，大家如此的歡欣鼓舞，的確是值得的啊！因爲目前實在是我國振興的空前未有的機會啊！但是同時也是我國最嚴重的時機大家不可以不知道！大家試看着世界的大勢現在怎樣？許多先進的後進的國家，現在已進到何種地步？我們國家民族的環境，地位，前途，又是怎樣？這次統一以後，如果仍不能持久，或仍是有名無實的像這樣的機會，誰敢擔保以後再能得着一個呢？所以我們目前不容再轉別個念頭，不容再寬假一步半步了，我們惟有抓住這次惟一不二的機會，人人負責，努力向前，消滅掉一切反革命的勢力，完全遵循着總理所指導的一切，建設起一個莊嚴燦爛的中華民國來，以竟我們數十年前後一貫的國民革命的偉業。這就是在我們今年如何紀念國慶之中，所望於全體同志同學同胞的了。

葉——秋吟

濃密葉如我——燃燒火氣息
丹紅葉如我——煙熄雲氣息
片隻葉如我——風暴狂震息
灰敗葉如我——偃地悠歎息

我願爲落葉，飄瀉天之涯，
我願爲落葉，飄蕩山之隈；
我願爲落葉，流送水之湄，
我願爲落葉，流送海之澨；
陣陣鈍而緩的哀吟，往日那些慘夢，
陣陣緩而慘的哀吟，往日那些慘夢，
荒沼流漾，——垂死的歎息！
寒林震蕩，——垂死的歎息！
提琴哽咽，——垂死的歎息！
伊人掩面，——垂死的歎息！

十七年晚秋，白石.

新廣西

國慶紀念贈刊目錄

前面的話

由國慶說到國事

怎樣保證國民革命的成功

國慶紀念中我的廢話

十七年來之失敗與今日之成功

國慶紀念與國民革命

這一句

政治上的新紀元

中華民國的教育宗旨

美巴承認國府

裁編後之軍力

各界民衆應負起建設新廣西的責任

廣西司法建設計畫

少說話多做事

平均地權與清理田畝

革命政治的幾個根本問題

創造新文化與新教育運動

中國實業衰落之原因和今後補救之方法

清代思想家的派別

無政府主義批評（續）

對於廣西大學之期望

文藝

失題

觀言山上的一晚

又是中秋

觀生室雜記

精神不死

幾句過了時期的話